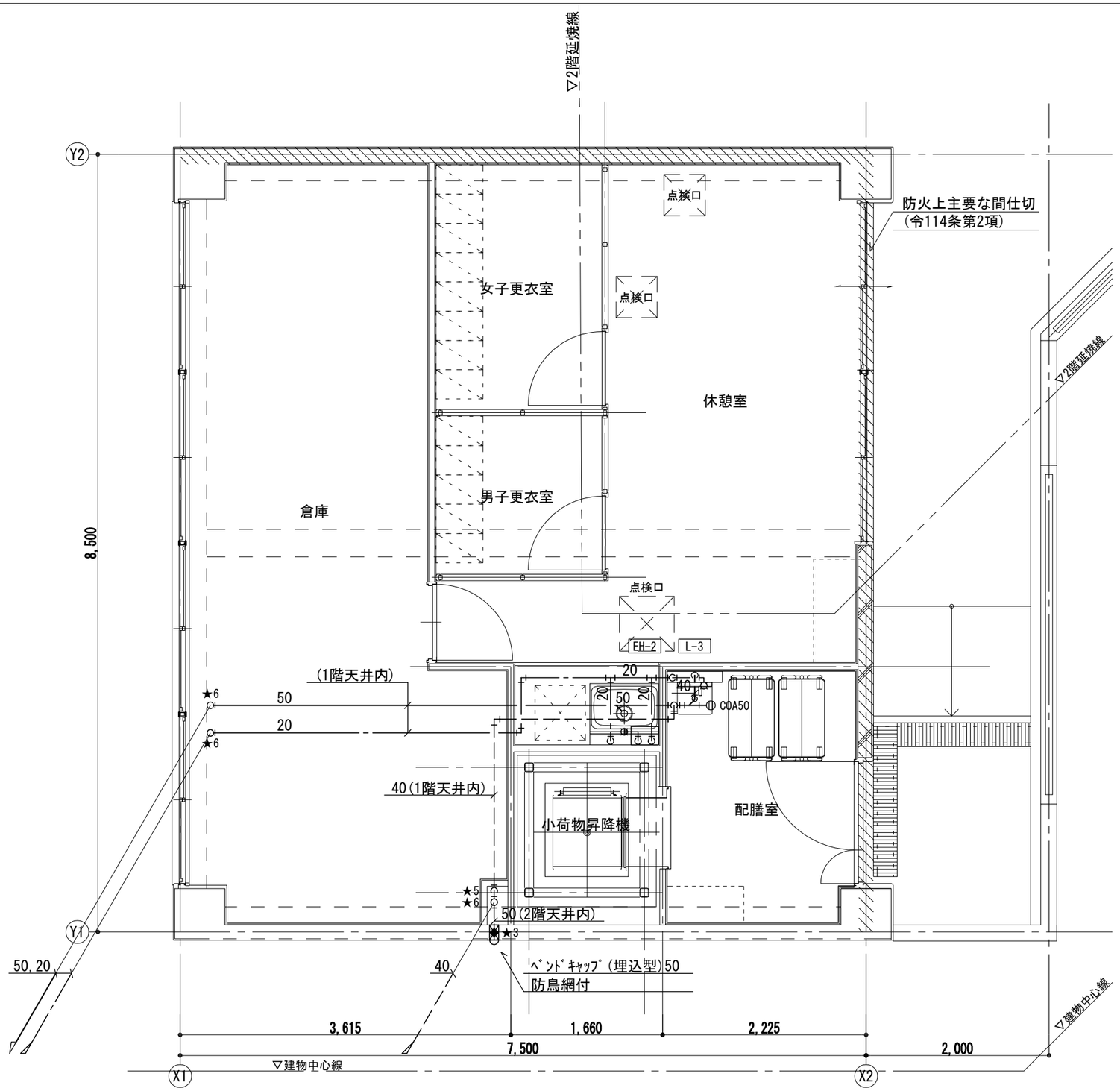

2階平面詳細図(改修)　1/50

凡　例

記　号	名　称	仕　様
——— - ———	新設給水管	一般:耐衝撃性硬質ﾎﾟﾘ塩化ﾋﾞﾆﾙ管　HIVP
		地中埋設:水道配水用ﾎﾟﾘｴﾁﾚﾝ管　PE
——— I ———	新設給湯管	ｽﾃﾝﾚｽ鋼鋼管　SU
———D———	新設汚水管	硬質ﾎﾟﾘ塩化ﾋﾞﾆﾙ管　VP
———————	新設雑排水管	硬質ﾎﾟﾘ塩化ﾋﾞﾆﾙ管　VP
— — — —	新設通気管	硬質ﾎﾟﾘ塩化ﾋﾞﾆﾙ管　VP

ﾀﾞｲﾔ貫通ﾘｽﾄ

記号	寸　法	数量	備　考
★1	50φ-185L(壁)		
★2	75φ-155L(壁)		
★3	75φ-165L(壁)	1	
★4	75φ-185L(壁)		
★5	50φ-120L(床)	1	
★6	75φ-120L(床)	3	

注記）貫通箇所については、鉄筋探査を行い施工のこと。

※別紙参照図
・M-23：改修後衛生設備器具表、機器表

Name　松原認定こども園給食棟新築その他機械設備工事
Class　《園舎》改修後　衛生設備　2階平面詳細図　Date
Checked by　b.　s.　l.　s.
Scale　1/50
Sheet No.　M-31 / 56
TAKATSUKI　CITYHALL　A.SECTION OF ARCHITECTURE

凡 例

記 号	名 称	仕 様	記 号	名 称	仕 様	記 号	名 称	仕 様
——— - - ———	新設給水管	耐衝撃性硬質ﾎﾟﾘ塩化ﾋﾞﾆﾙ管 HIVP	———	新設雑排水管	硬質ﾎﾟﾘ塩化ﾋﾞﾆﾙ管 VP	R	給湯器ﾘﾓｺﾝ	
		地中埋設:水道配水用ﾎﾟﾘｴﾁﾚﾝ管 PE	————	新設通気管	硬質ﾎﾟﾘ塩化ﾋﾞﾆﾙ管 VP	——— - - ———	新設ﾘﾓｺﾝｹｰﾌﾞﾙ	ﾒｰｶｰ標準仕様(天井ころがし)
——— I ———	新設給湯管	ｽﾃﾝﾚｽ鋼鋼管 SU	———	新設屋外排水管	硬質ﾎﾟﾘ塩化ﾋﾞﾆﾙ管 VP			屋内立下げ部はPF(16)とする
———D———	新設汚水管	硬質ﾎﾟﾘ塩化ﾋﾞﾆﾙ管 VP		新設機器排水管	硬質ﾎﾟﾘ塩化ﾋﾞﾆﾙ管 VP	●	地中埋設標	鋳鉄製
———	新設厨房排水管	耐熱性硬質ﾎﾟﾘ塩化ﾋﾞﾆﾙ管 HTVP	消	新設消火器	ABC10型（格納箱：建築工事）	■	地中埋設標	ｺﾝｸﾘｰﾄ製
		高温部:ｽﾃﾝﾚｽ鋼鋼管 SU				Ⓣ	小口径桝	ﾄﾗｯﾌﾟ付
						◁	既設接続	

※別紙参照図
・M-23：改修後衛生設備器具表、機器表
・M-28：《園舎》改修後衛生設備1階平面図

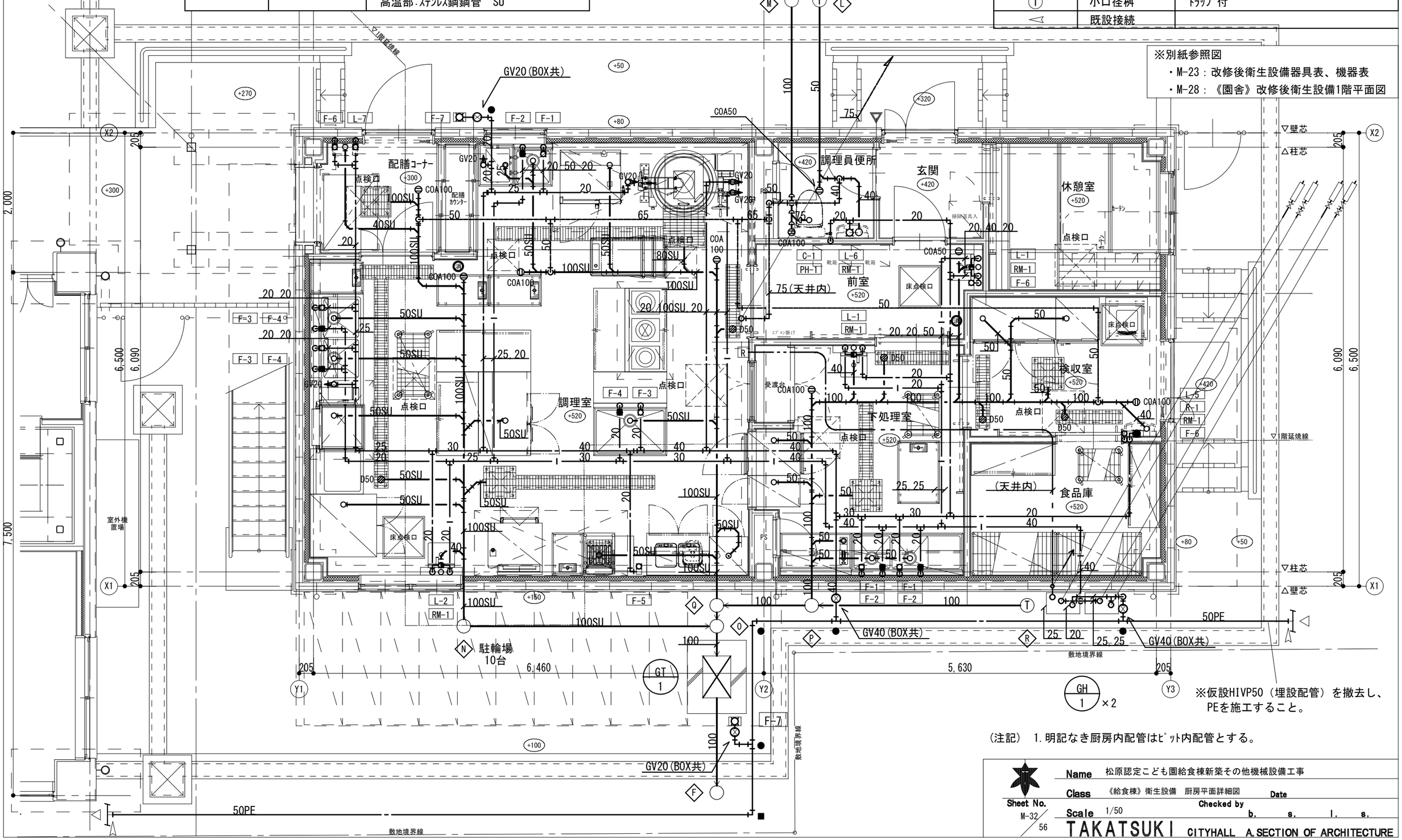

※仮設HIVP50（埋設配管）を撤去し、PEを施工すること。

（注記） 1.明記なき厨房内配管はﾋﾟｯﾄ内配管とする。

Name	松原認定こども園給食棟新築その他機械設備工事
Class	《給食棟》衛生設備 厨房平面詳細図
Scale	1/50
Date	
Checked by	b. s. l. s.
Sheet No.	M-32 / 56

TAKATSUKI CITYHALL A.SECTION OF ARCHITECTURE

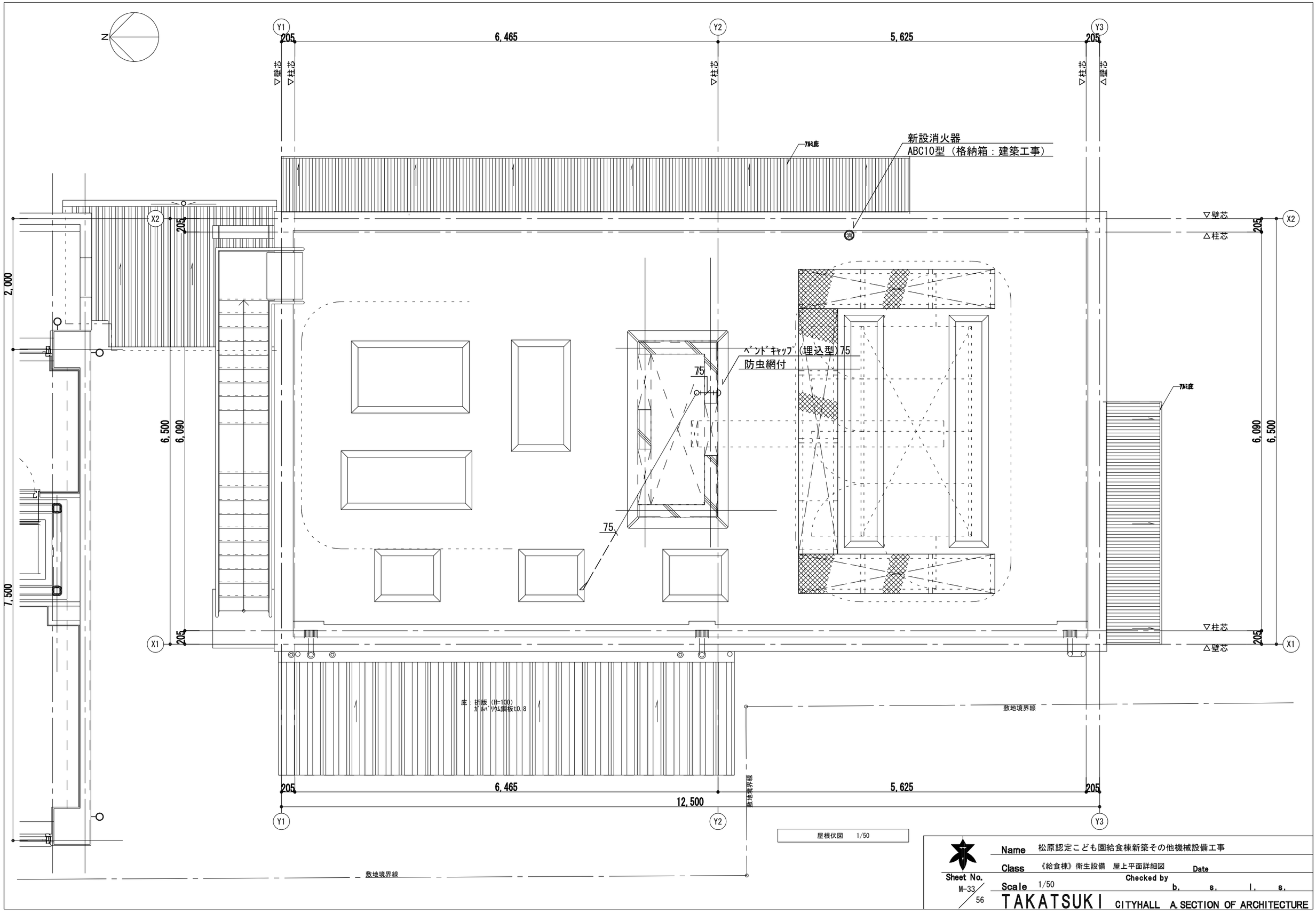

屋根伏図　1/50

Name	松原認定こども園給食棟新築その他機械設備工事
Class	《給食棟》衛生設備　屋上平面詳細図
Date	
Scale	1/50
Checked by	b. s. l. s.
Sheet No.	M-33 / 56

TAKATSUKI　CITYHALL　A.SECTION OF ARCHITECTURE

凡　例		
記　号	名　称	仕　様
―― - ――	新設給水管	一般:耐衝撃性硬質ﾎﾟﾘ塩化ﾋﾞﾆﾙ管　HIVP
		地中埋設:水道配水用ﾎﾟﾘｴﾁﾚﾝ管　PE
―― I ――	新設給湯管	ｽﾃﾝﾚｽ鋼鋼管　SU
―― D ――	新設機器排水管	硬質ﾎﾟﾘ塩化ﾋﾞﾆﾙ管　VP

GH-1廻り		
給水	GV 25	2
	逆止弁 25	2
	FJ(SUS) 25×300L	2
給湯	GV 25	2
	FJ(SUS) 25×300L	2
配管ｶﾊﾞｰ(機器付属品)		

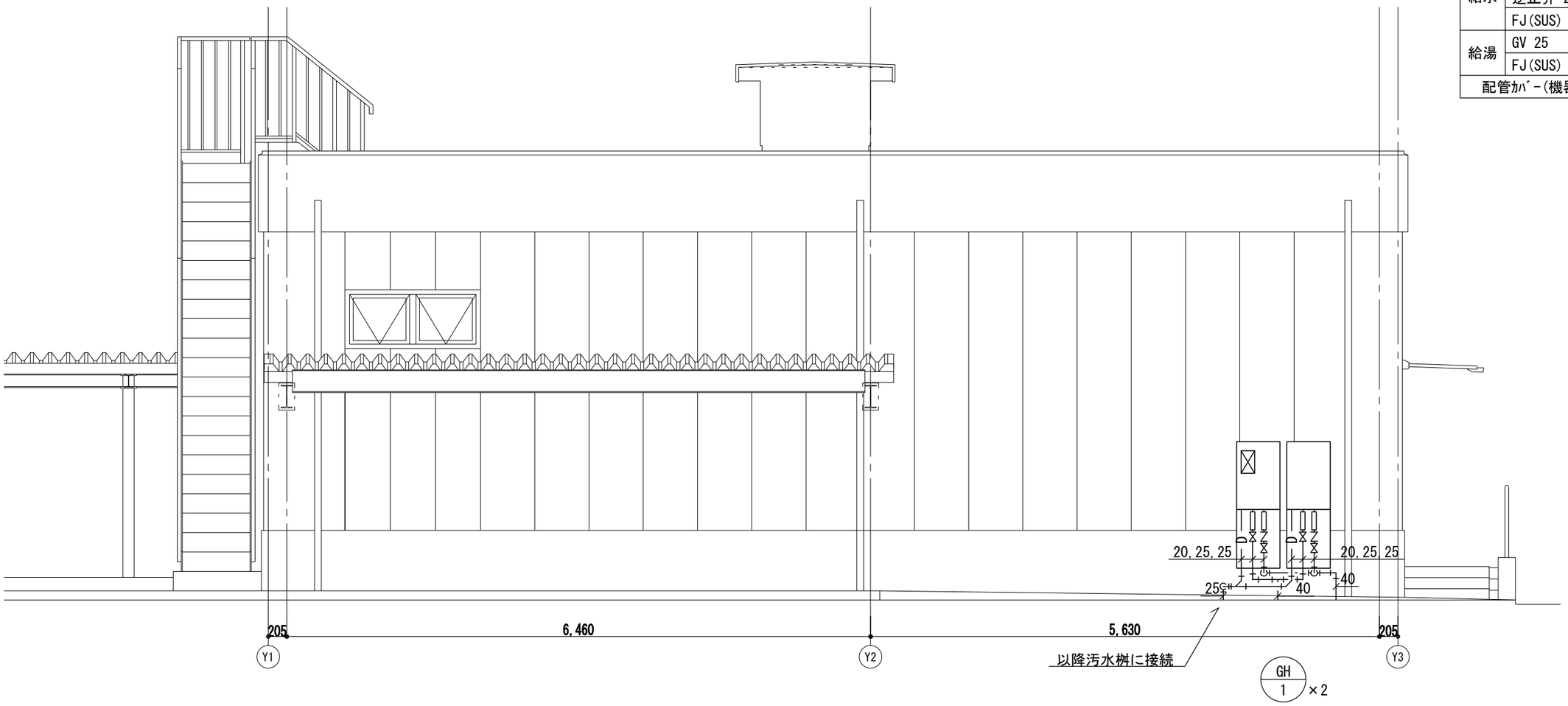

西立面詳細図　1/50

※別紙参照図
・M-23：改修後衛生設備器具表、機器表

Name	松原認定こども園給食棟新築その他機械設備工事
Class	《給食棟》衛生設備　立面詳細図
Date	
Checked by	b.　s.　l.　s.
Scale	1/50
Sheet No.	M-34 / 56

TAKATSUKI　CITYHALL　A.SECTION OF ARCHITECTURE

・道路部AS仮復旧　2.8 ㎡
・道路部AS本復旧　28.4 ㎡

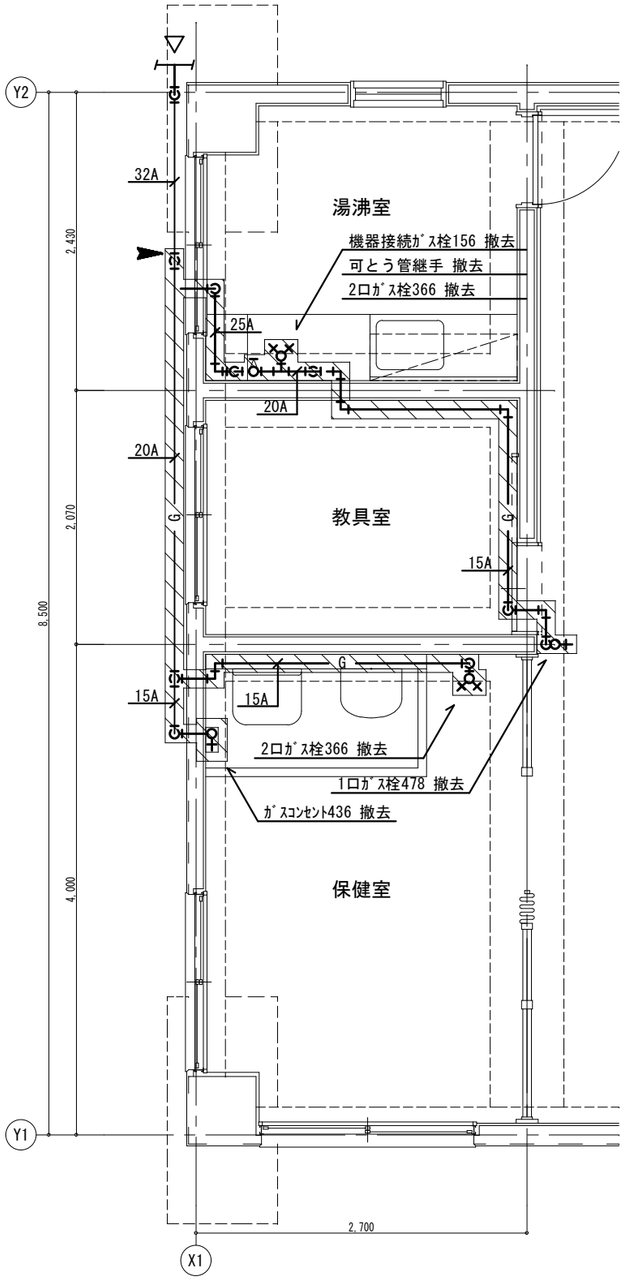

職員室平面詳細図(現況・撤去)　1/50

※平面詳細図中のガス配管の撤去については、
別途工事にて撤去するものとする。

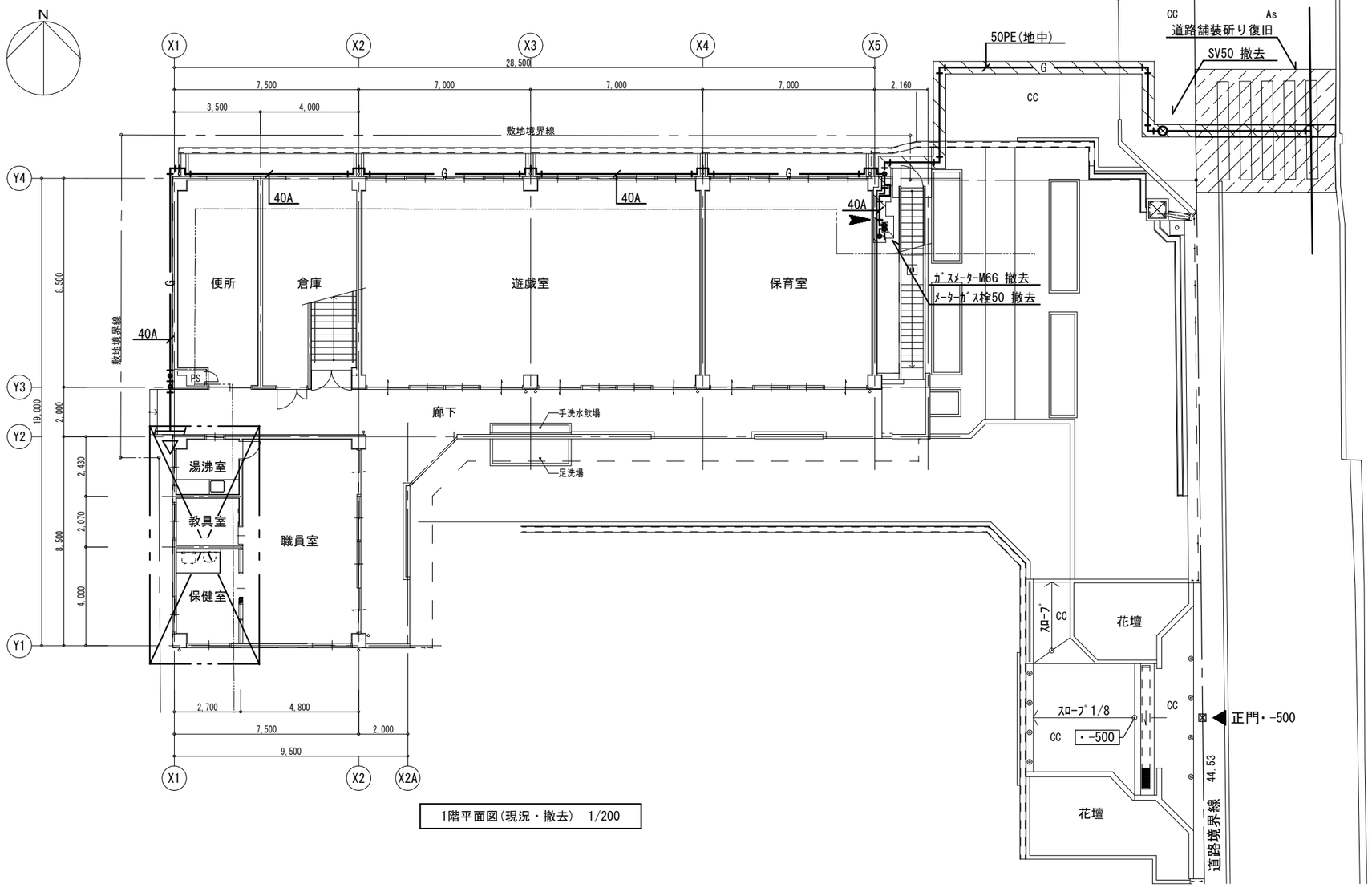

1階平面図(現況・撤去)　1/200

凡　例		
記　号	名　称	仕　様
―― G ――	ｶﾞｽ管	埋設部以外：配管用炭素鋼鋼管(白)
		埋設部：ﾎﾟﾘｴﾁﾚﾝ管
		※ガス会社指定材料
◄	既設配管切断	
▨	撤去範囲	

Name	松原認定こども園給食棟新築その他機械設備工事
Class	《園舎》改修前 ｶﾞｽ設備　1階平面図、詳細図
Date	
Sheet No.	M-35 / 56
Scale	1/200, 1/50
Checked by	b. s. l. s.

TAKATSUKI　CITYHALL　A.SECTION OF ARCHITECTURE

凡　例		
記　号	名　称	仕　様
——— G ———	ｶﾞｽ管	埋設部以外：配管用炭素鋼鋼管(白)
		埋設部：ﾎﾟﾘｴﾁﾚﾝ管
		※ガス会社指定材料
◄	既設配管切断	
	撤去範囲	

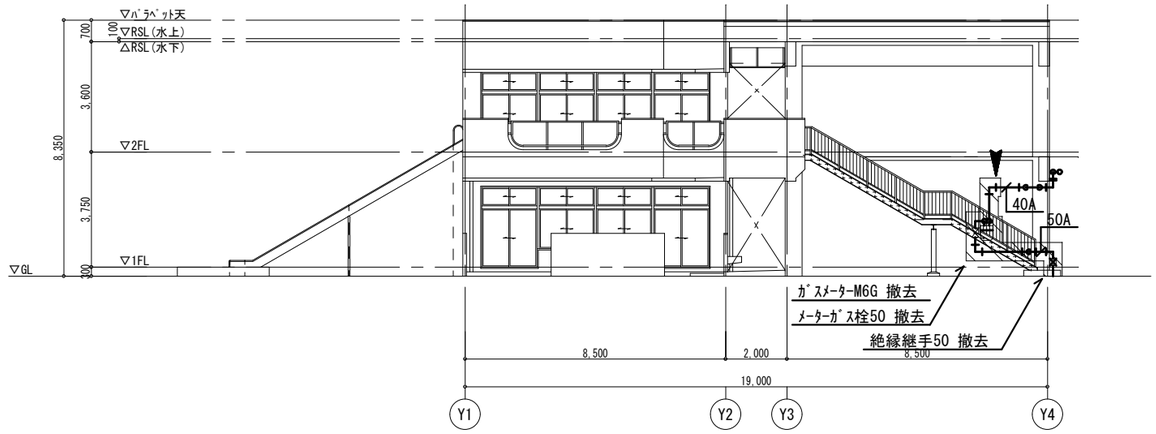

東立面図(現況・撤去)　1/200

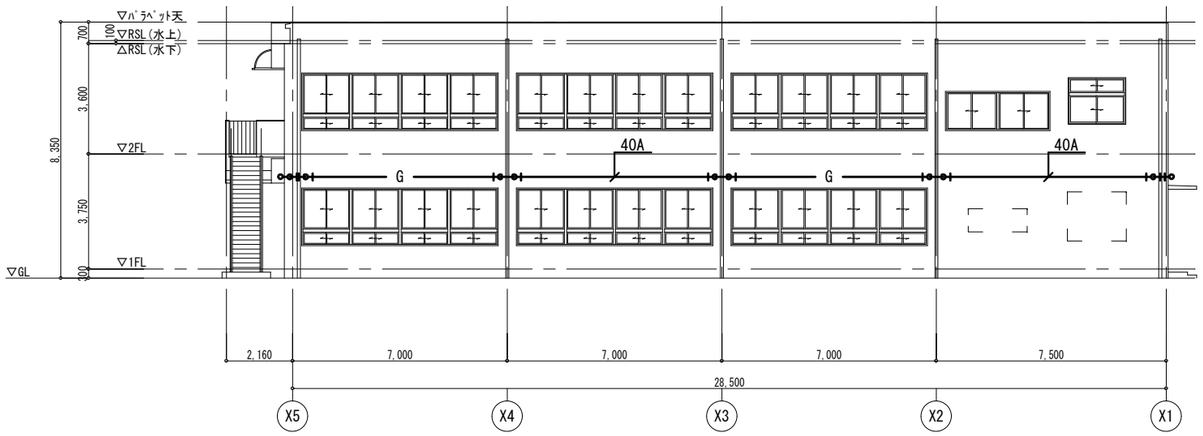

北立面図(現況・撤去)　1/200

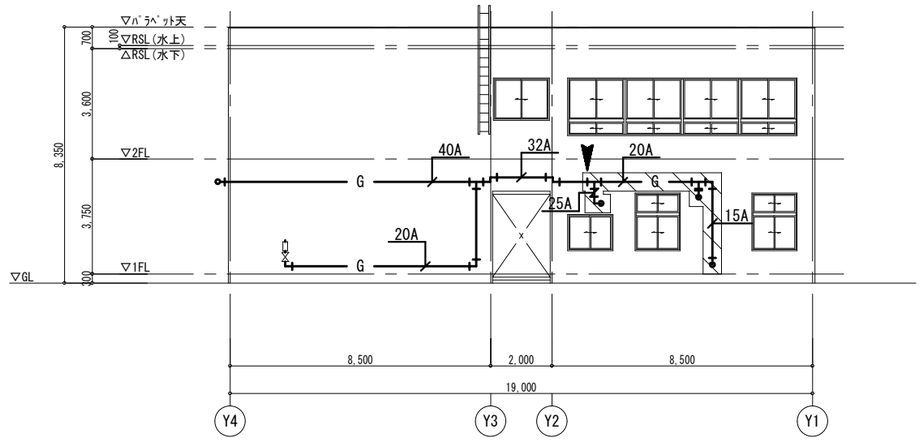

西立面図(現況・撤去)　1/200

※西立面は別途工事で撤去を行う

Name	松原認定こども園給食棟新築その他機械設備工事
Class	《園舎》改修前　ｶﾞｽ設備　立面図
Date	
Scale	1/200
Checked by	b.　s.　l.　s.
Sheet No.	M-36 / 56

TAKATSUKI　CITYHALL　A.SECTION OF ARCHITECTURE

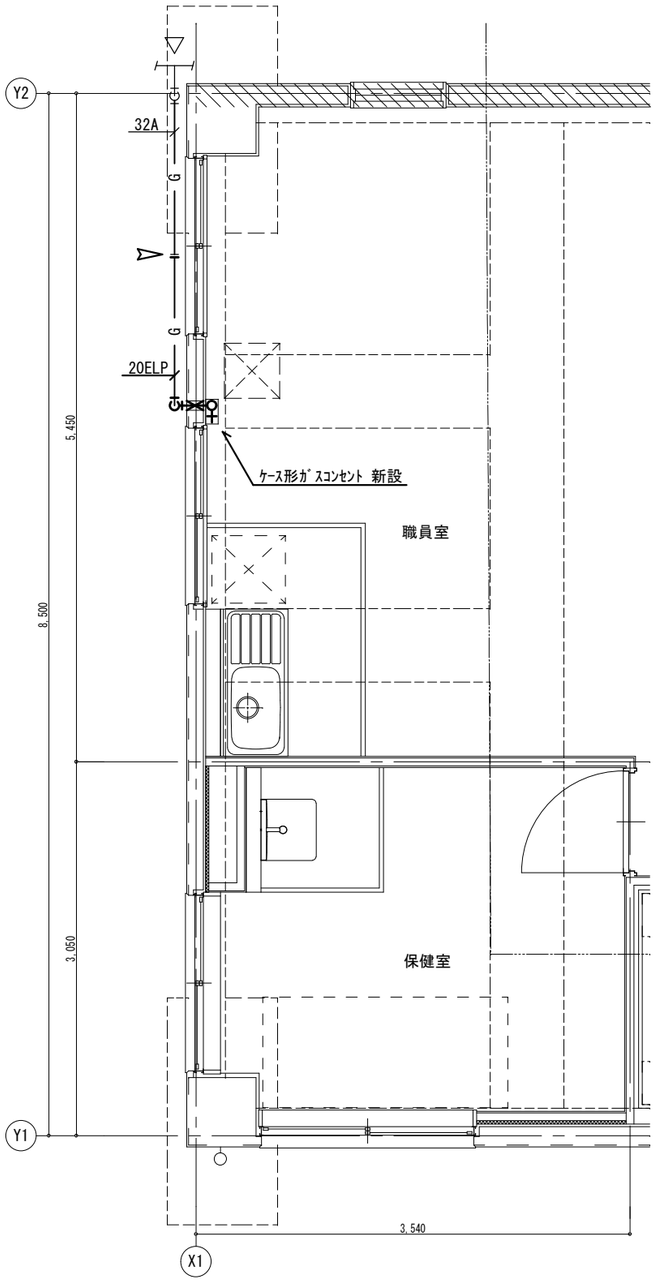

職員室平面詳細図(改修)　1/50

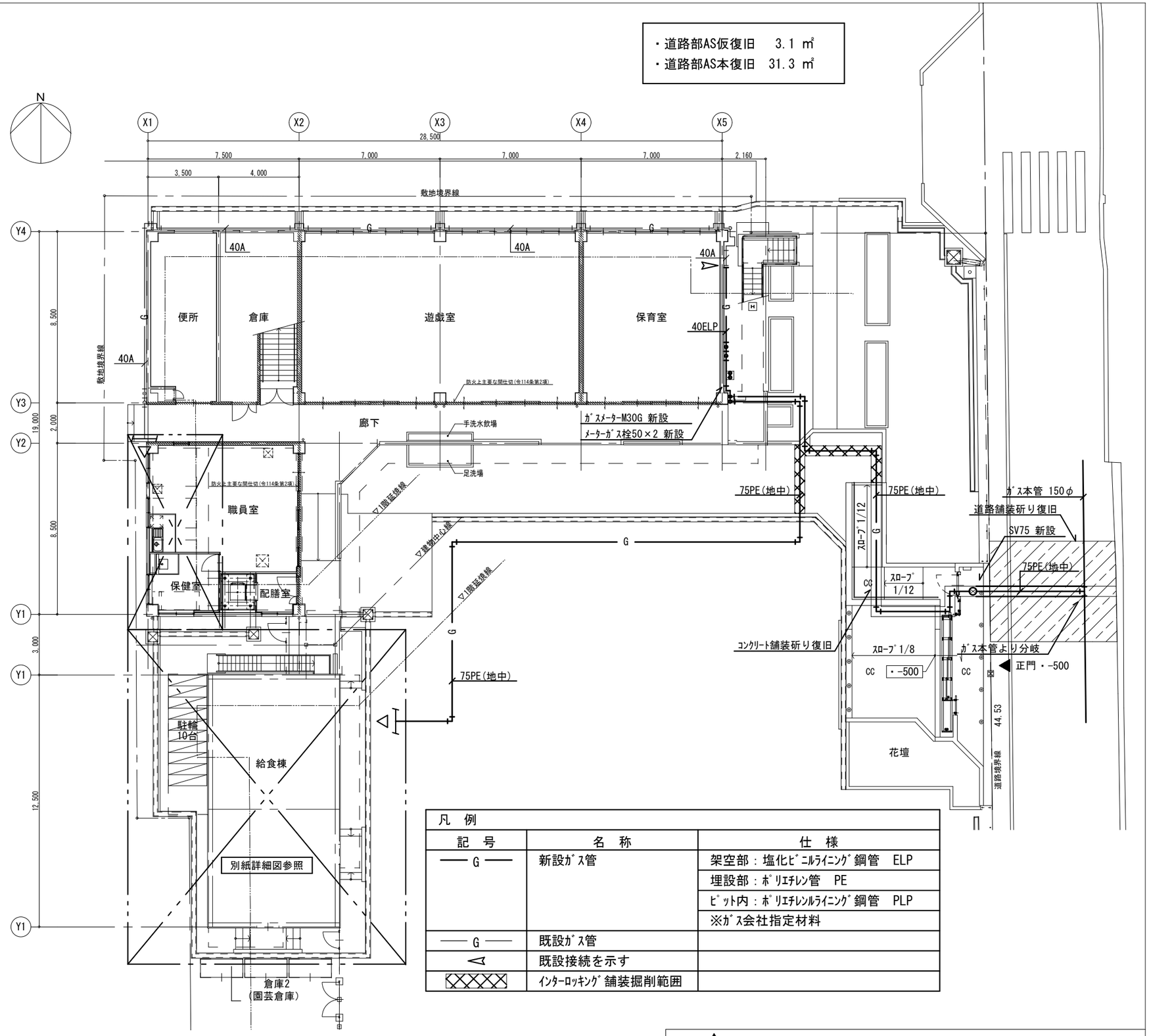

1階平面図(改修)　1/200

凡　例

記　号	名　称	仕　様
── G ──	新設ｶﾞｽ管	架空部：塩化ﾋﾞﾆﾙﾗｲﾆﾝｸﾞ鋼管　ELP
		埋設部：ﾎﾟﾘｴﾁﾚﾝ管　PE
		ﾋﾟｯﾄ内：ﾎﾟﾘｴﾁﾚﾝﾙﾗｲﾆﾝｸﾞ鋼管　PLP
		※ｶﾞｽ会社指定材料
── G ──	既設ｶﾞｽ管	
◁	既設接続を示す	
▨	ｲﾝﾀｰﾛｯｷﾝｸﾞ舗装掘削範囲	

Name	松原認定こども園給食棟新築その他機械設備工事
Class	《園舎》改修後 ｶﾞｽ設備　1階平面図、詳細図
Date	
Scale	1/200, 1/50
Checked by	b.　s.　l.　s.
Sheet No.	M-37 / 56

TAKATSUKI　CITYHALL　A.SECTION OF ARCHITECTURE

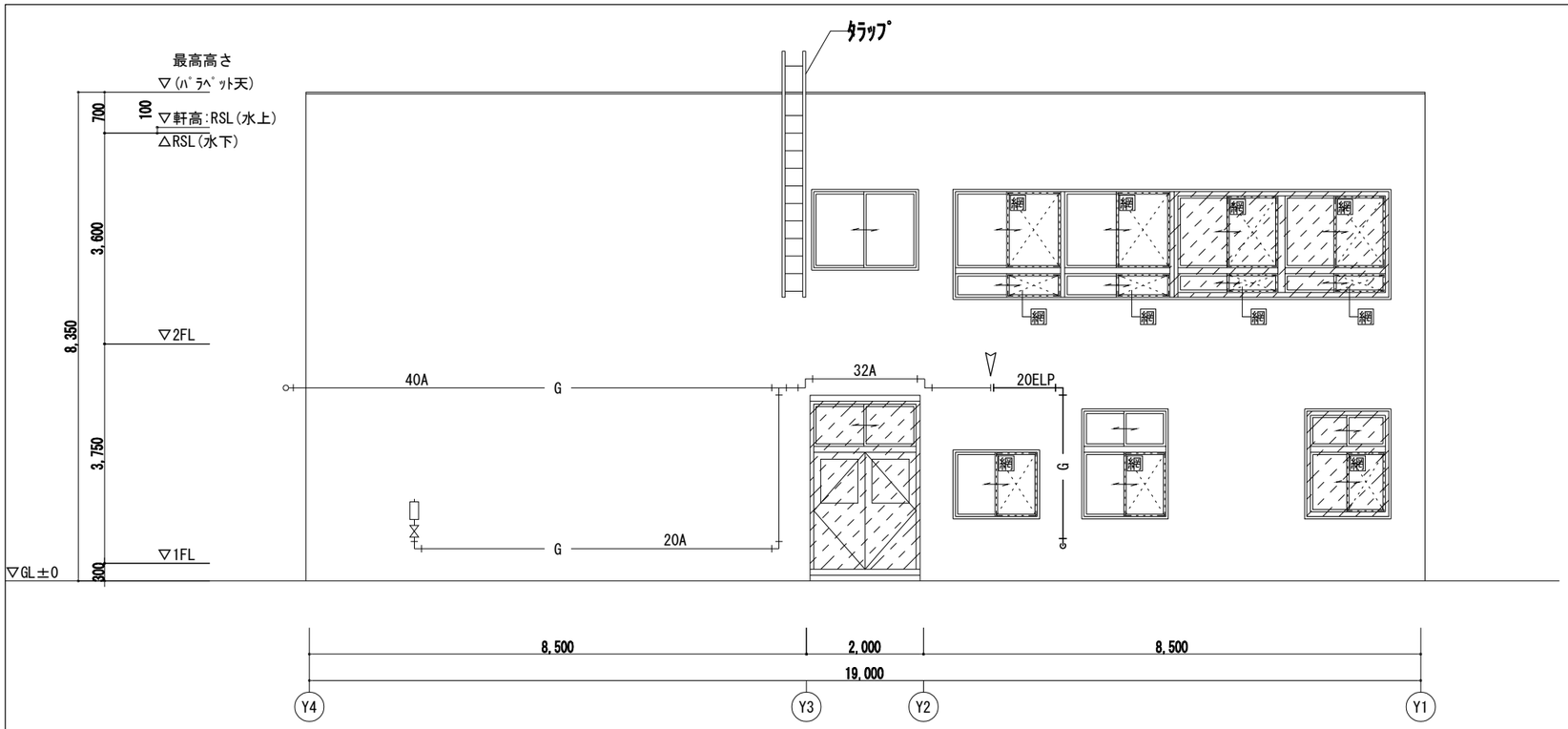

西立面図(改修)　1/100

凡　例		
記　号	名　称	仕　様
——— G ———	新設ｶﾞｽ管	架空部：塩化ﾋﾞﾆﾙﾗｲﾆﾝｸﾞ鋼管　ELP
		埋設部：ﾎﾟﾘｴﾁﾚﾝ管　PE
		ﾋﾟｯﾄ内：ﾎﾟﾘｴﾁﾚﾝﾗｲﾆﾝｸﾞ鋼管　PLP
		※ガス会社指定材料
——— G ———	既設ｶﾞｽ管	
◁	既設配管接続	

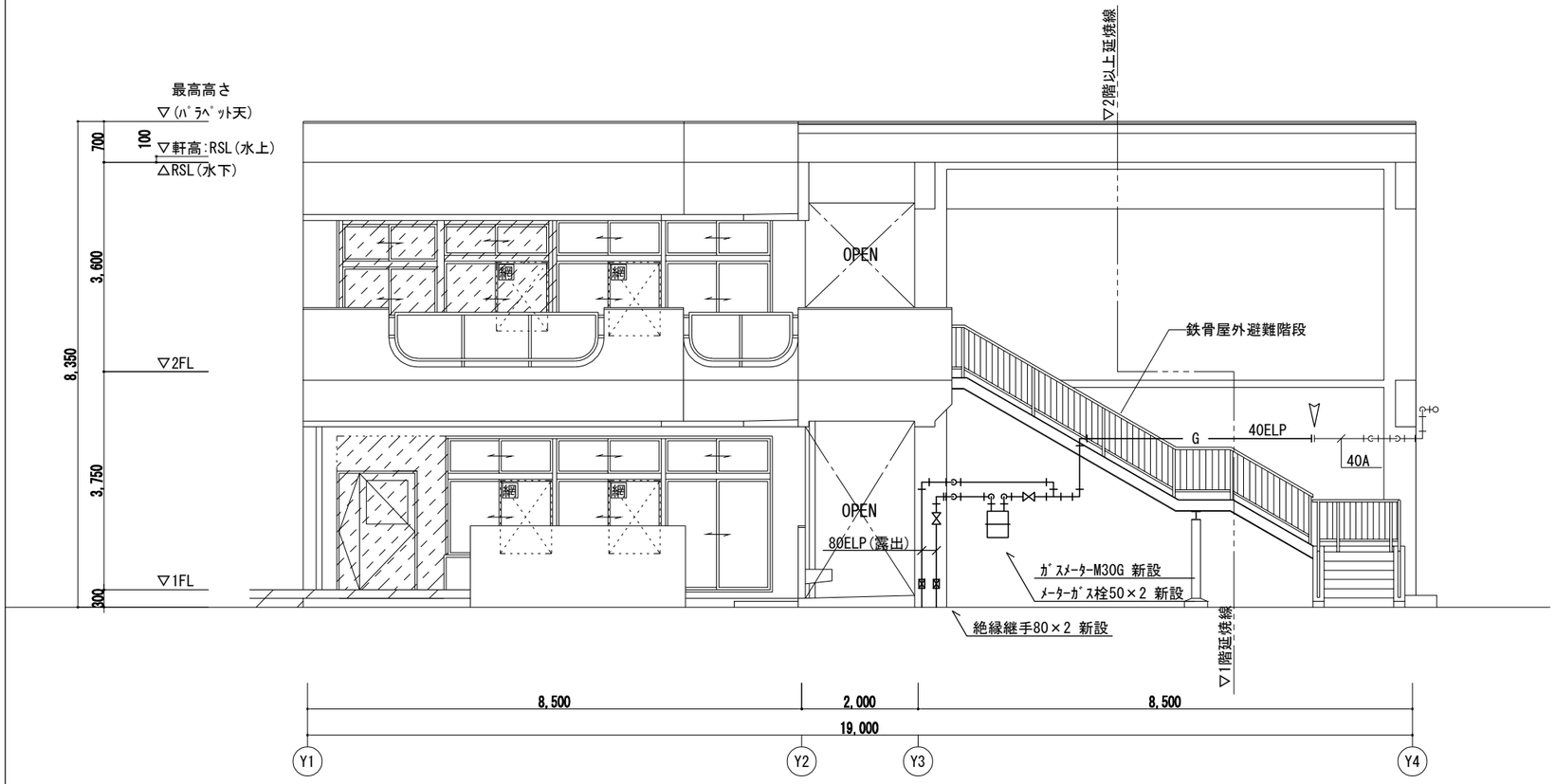

東立面図(改修)　1/100

Name	松原認定こども園給食棟新築その他機械設備工事
Class	《園舎》改修後　ｶﾞｽ設備　立面図
Date	
Checked by	b.　s.　l.　s.
Scale	1/100
Sheet No.	M-38 / 56

TAKATSUKI　CITYHALL　A.SECTION OF ARCHITECTURE

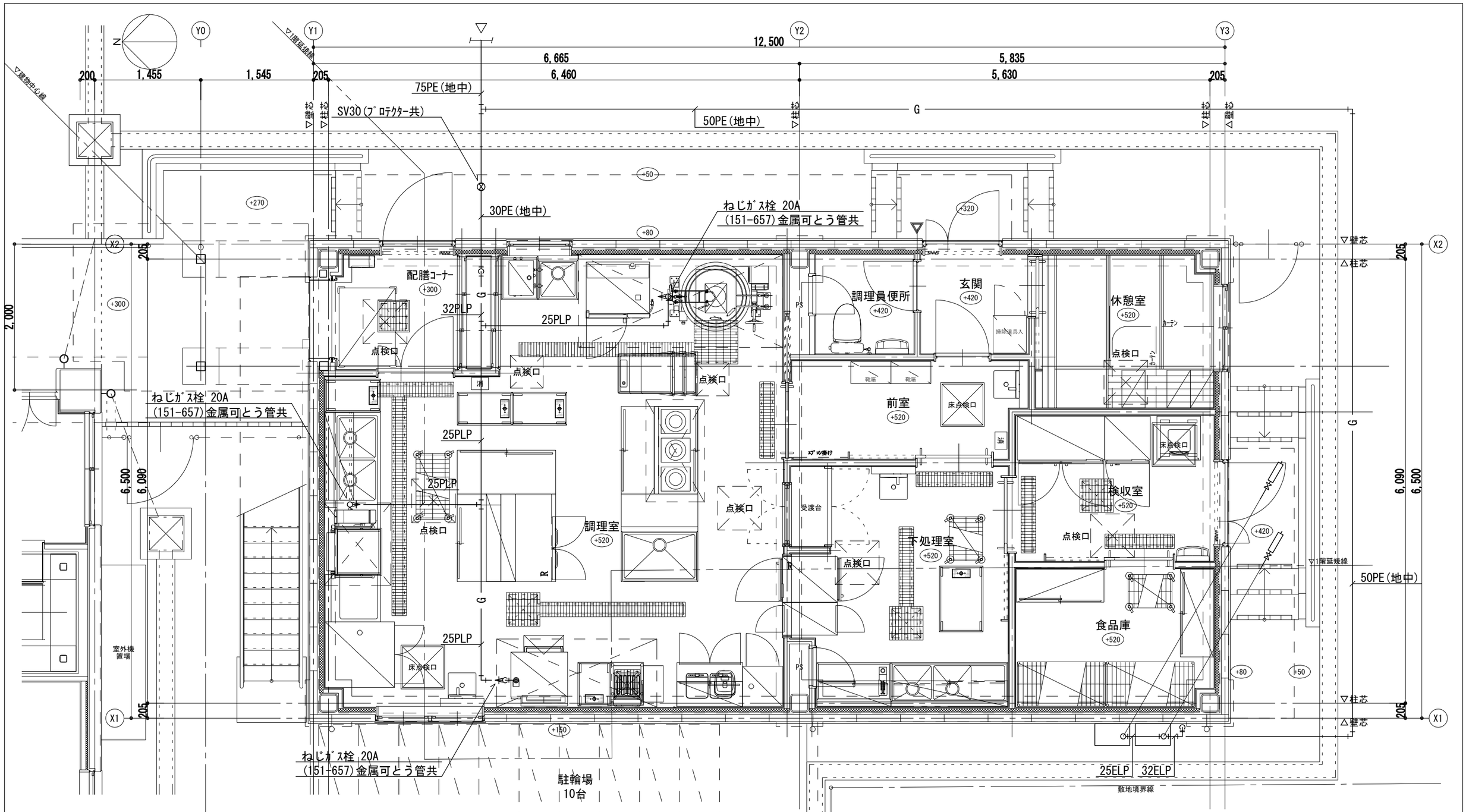

凡　例		
記　号	名　称	仕　様
——— G ———	新設ｶﾞｽ管	架空部：塩化ﾋﾞﾆﾙﾗｲﾆﾝｸﾞ鋼管　ELP
		埋設部：ﾎﾟﾘｴﾁﾚﾝ管　PE
		ﾋﾟｯﾄ内：ﾎﾟﾘｴﾁﾚﾝﾗｲﾆﾝｸﾞ鋼管　PLP
		※ガス会社指定材料
——— G ———	既設ｶﾞｽ管	

（注記）　1.明記なき配管はﾋﾟｯﾄ内配管とする。

厨房平面詳細図　1/50

Name　松原認定こども園給食棟新築その他機械設備工事

Class　《給食棟》ｶﾞｽ設備　厨房平面詳細図　Date

Checked by　b.　s.　l.　s.

Scale　1/50

Sheet No.　M-39 / 56

TAKATSUKI　CITYHALL　A.SECTION OF ARCHITECTURE

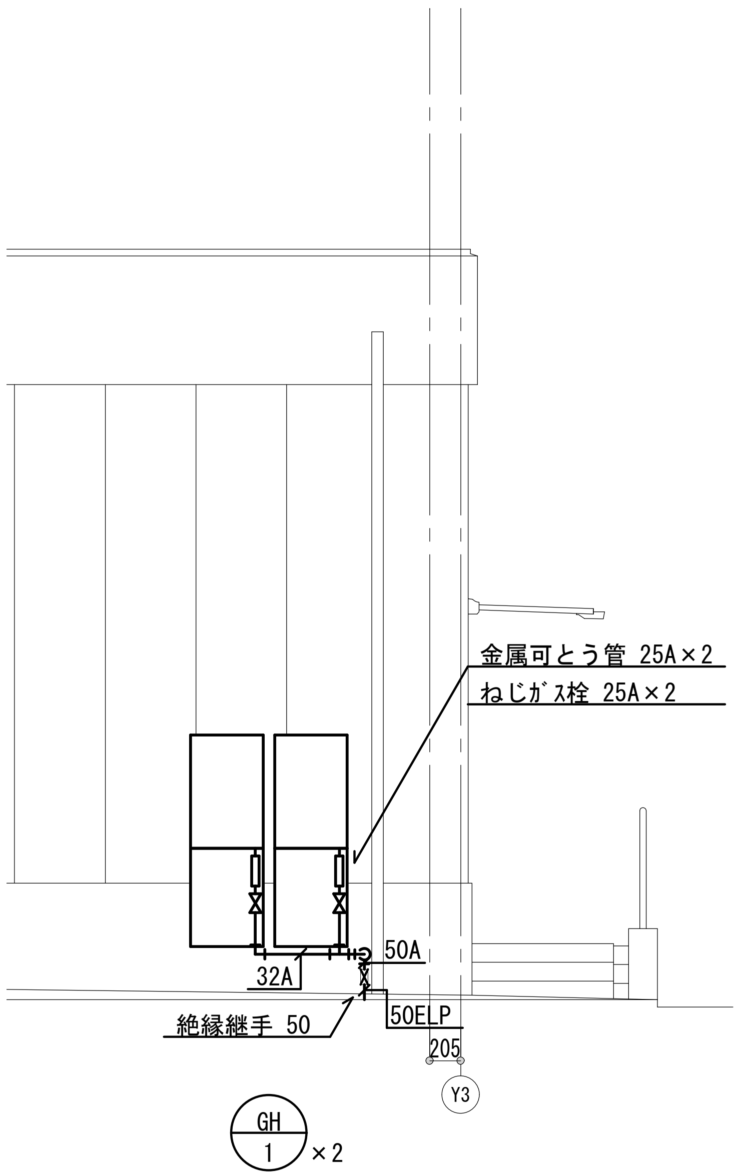

西立面詳細図　1/50

凡　例		
記　号	名　称	仕　様
—— G ——	新設ガス管	架空部：塩化ビニルライニング鋼管　ELP
		埋設部：ポリエチレン管　PE
		ピット内：ポリエチレンライニング鋼管　PLP
		※ガス会社指定材料

参　考

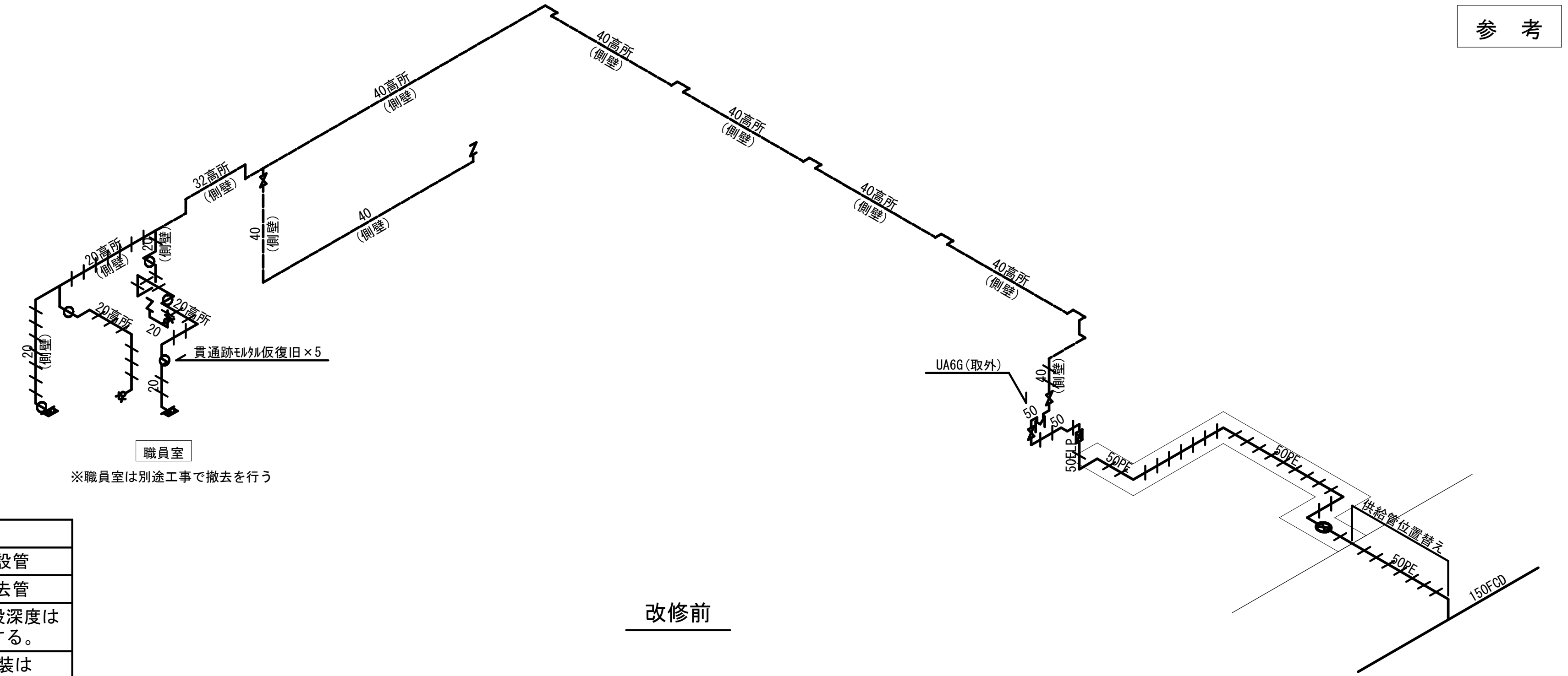

改修前

凡　例	
————————	既設管
⁄⁄⁄⁄⁄⁄	撤去管
特記無き地中配管の埋設深度は 0.6m～1.0m未満とする。	
表記なき埋設部の舗装は コンクリート舗装とする。	
GLまたはFLより2,500以上は 高所配管とする。	

凡　例	
部品	名　称
	KNコート
	PEバルブ
	IJ(絶縁継手)
	貫通箱入れ
	ダイヤモンドカッター貫通
	標示ピン
	標示石

参　考

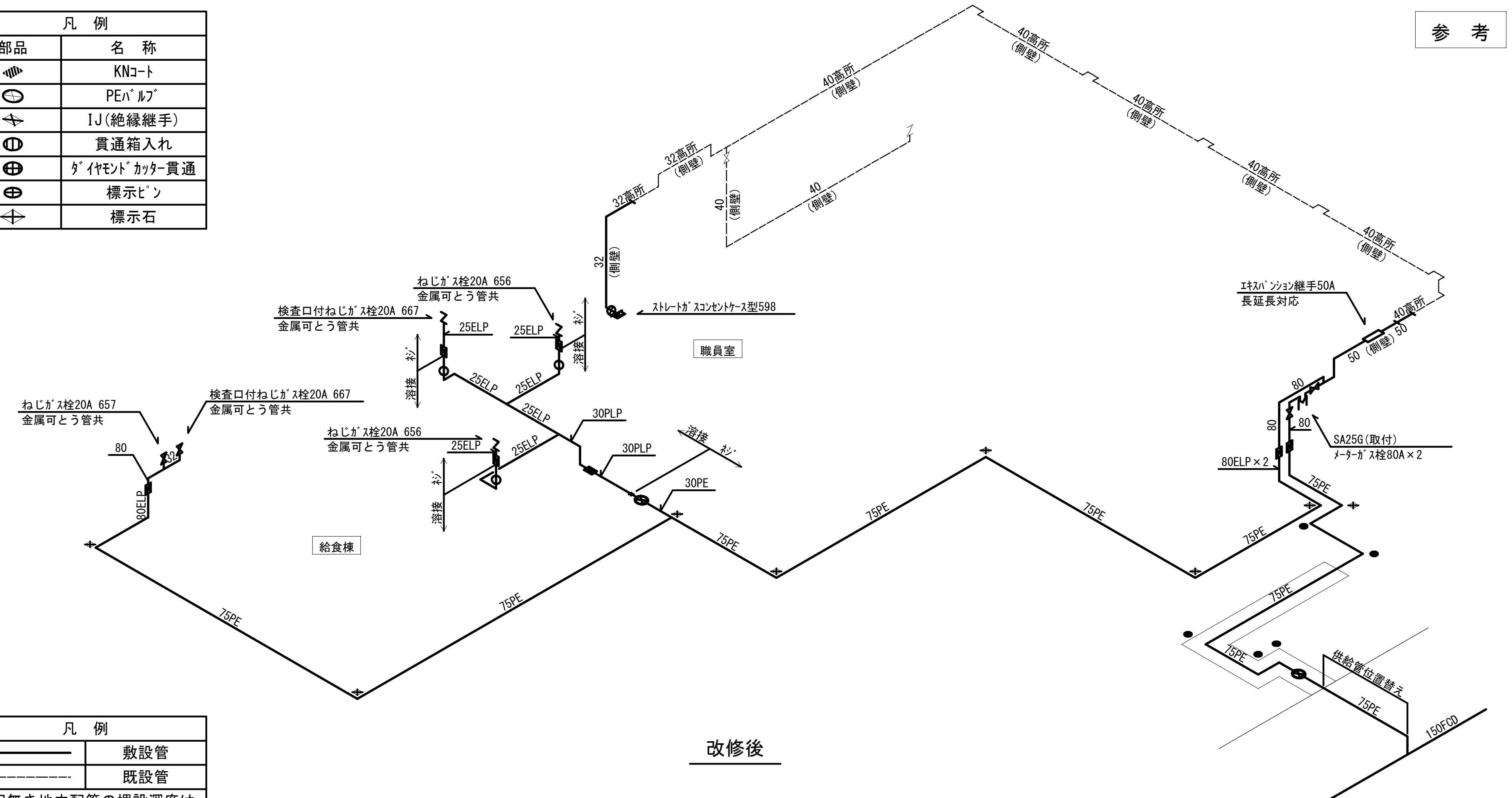

改修後

凡　例	
————————	敷設管
------------	既設管
特記無き地中配管の埋設深度は 0.6m～1.0m未満とする。	
表記なき埋設部の舗装は コンクリート舗装とする。	
GLまたはFLより2,500以上は 高所配管とする。	

別途工事
インターロッキング舗装の掘削・復旧工事

Name	松原認定こども園給食棟新築その他機械設備工事
Class	《給食棟》ガス設備　厨房立面詳細図　Date
Scale	1/50　Checked by　b.　s.　l.　s.
Sheet No.	M-40 / 56

TAKATSUKI　CITYHALL　A.SECTION OF ARCHITECTURE

品番	名称	規格仕様	外形寸法（m／m）			数量	給排水 給水(A)	給湯(A)	排水(A)	ピット	ガス（都市ガス） 口径(A)	消費量(kW)	電気（kW） 単相100V	単相200V	三相200V	蒸気 給気(A)	排気(A)	消費量(kg/h)	フード	備考
	＜検収室・食品庫＞																			
A1	引出付移動検収台		600	600	850	1														【別途品】
A2	上皿はかり	SD-20	250	286	265	1														秤量20kg 【別途品】
A3	検食用冷凍庫	HF-63BT-KS2	625	650	1910	1			40				0.370							定格内容積384L
A4	冷凍冷蔵庫	HRF-120BT	1200	650	1910	1			40				0.594							定格内容積766L(冷蔵室589L 冷凍室177L)
A5	戸棚		(1200)	(450)	1800	2														
A6	シェルフ	P1900-4/LS1220-4	1212	613	1892	2														4段 【別途品】
A7	移動シェルフ	P1590-4/MS610-5	605	460	1754	1														5段 ｷｬｽﾀｰ(R/S125TPE)付 【別途品】
	＜下処理室＞																			
B1	水切付二槽シンク		1600	600	850	1	15×2	15×2	40×2											ドライ仕様 下部スノコ(着脱式平棚) 排水トラップ(大型収納かご)付
B2	吊戸棚		1600	350	600	1														壁下地補強要(建築工事)
B3	作業台		(1000)	600	850	1			40											ドライ仕様 下部スノコ(着脱式平棚) ※現寸合わせ
B4	吊戸棚		(1000)	350	600	1														壁下地補強要(建築工事) ※現寸合わせ
B5	パススルー戸棚		450	750	1910	1														上段：アクリル扉仕様
B6	パススルー冷蔵庫	HR-63B-2D2D（RR）	625	850	1910	1			40				0.373							定格内容積529L
B7	移動台		900	600	850	1														ドライ仕様 【別途品】
B8	移動シェルフ	P1590-4/MS610-4	605	460	1754	1														4段 ｷｬｽﾀｰ(R/S125TPE)付 【別途品】
	＜調理室＞																			
C1	包丁まな板・器具消毒保管機	KCSK-5-sX	550	550	1900	1			40						3.100					収容数 まな板5枚 包丁16本 棚2段 内装2 熱風循環方式
C2	台下戸棚		900	600	850	1														開き扉
C3	IHジャー炊飯器	SR-HX18VC-S	279	348	232	1							1.400							炊飯容量（1.8L） 【別途品】
C4	IH調理器	KZ-PH34	304	345	54	2							1.400							【別途品】
C5	吊戸棚		900	350	600	1														壁下地補強要(建築工事)
C6	電気フライヤー	CF3-E18（特）	450	600	850	1									6.000				Ⓖ	油量18L H=850仕様 すべり板付
C7	移動台		750	450	850	1														【別途品】
C8	多機能低輻射自動炊飯器	CRA2-150NS	780	740	1630	1					20	31.40	0.045							
C9	低輻射ガス回転釜	GHSX-26（特）	1409	895	1739	1	15	15	間接(耐熱100度)	要	15	23.30							Ⓖ	水入量55リットル 内釜：アルミ 水栓付 センタードロー 蓋中折れ 蓋取手2つ付
C10	スチームコンベクションオーブン	CSXH-EW101R-T	870	770	1623	1	15		40(耐熱100度)						18.000				Ⓖ	左ｺﾝﾄﾛｰﾗ ﾎﾃﾙﾊﾟﾝ1/1 10段 架台付 E仕様 ﾉﾝｽﾃｨｯｸﾎﾃﾙﾊﾟﾝ10枚付(25・26・波型)
C11	一槽シンク		1050	750	850	1	15	15	40											ドライ仕様 下部スノコ(着脱式平棚) 排水トラップ(大型収納かご)付
C12	作業台		1050	300	850	1														下部スノコ(着脱式平棚)
C13	IH調理器	MIR-1555TA	1200	600	300	1									15.000				Ⓖ	5.0kW×3
C14	コンロ置台		1200	600	550	1														※下部台下戸棚
C15	台下戸棚		1200	450	850	1														
C16	テーブル形冷蔵庫	RT-120SDJ-ML（特）	1200	750	850	1			40				0.218							定格内容積321L H=850仕様
C17	上棚		1200	400	1段	1														
C18	台下戸棚		1350	600	850	1														
C19	台下戸棚		1200	600	850	1														
C20	一槽シンク		600	690	850	1	15	15	40											ドライ仕様 下部スノコ(着脱式平棚) 排水トラップ(大型収納かご)付
C21	電気湯沸器	NET-60（特）	480	340	820	1	15		20						3.000					給湯カラン：自在式（NET-20用）
C22	作業台		(500)	600	850	1			40											ドライ仕様 下部スノコ(着脱式平棚) ※現寸合わせ
C23	移動台		450	760	850	1														【別途品】
C24	二槽ソイルドテーブル		1600	760	850	1	15×2	15×2	40×2											下部スノコ(着脱式平棚) 排水トラップ(大型収納かご)付
C25	ラックシェルフ		1200	400	1段	1														壁下地補強要(建築工事)
C26	食器洗浄機	i520-GHA10Nd	897	755	1489	1		15	40(耐熱80度)		15	11.00			1.000				○	ブースター右 給湯条件：35℃以上
C27	クリーンテーブル		(650)	750	850	1														下部スノコ(着脱式平棚) ※現寸合わせ
C28	消毒保管機	MCWK-20-s	900	950	1900	1			40						6.400					電気式 片面 熱風循環方式 非接触パネル
C29	移動シェルフ	P1590-4/MS610-4	910	460	1754	1														4段 ｷｬｽﾀｰ(R/S125TPE)付 【別途品】
C30	移動台		750	450	850	2														【別途品】
C31	スタッキングカート	STK-800	775	620	800	3														【別途品】
	＜配膳室＞																			
D1	給食用ワゴン		1070	770	1188	1														【別途品】
D2	折りたたみ式ワゴン	KEAW-3	933	505	958	2														【別途品】
	設備容量合計											65.70	5.800	0.000	52.500			0.0		

注）設備容量の数値は各1台当たりを示す。

Name 松原認定こども園給食棟新築その他機械設備工事
Class 《給食棟》厨房機器一覧表 Date
Sheet No. M-41／56
Checked by
Scale ― b. s. l. s.
TAKATSUKI CITYHALL A.SECTION OF ARCHITECTURE

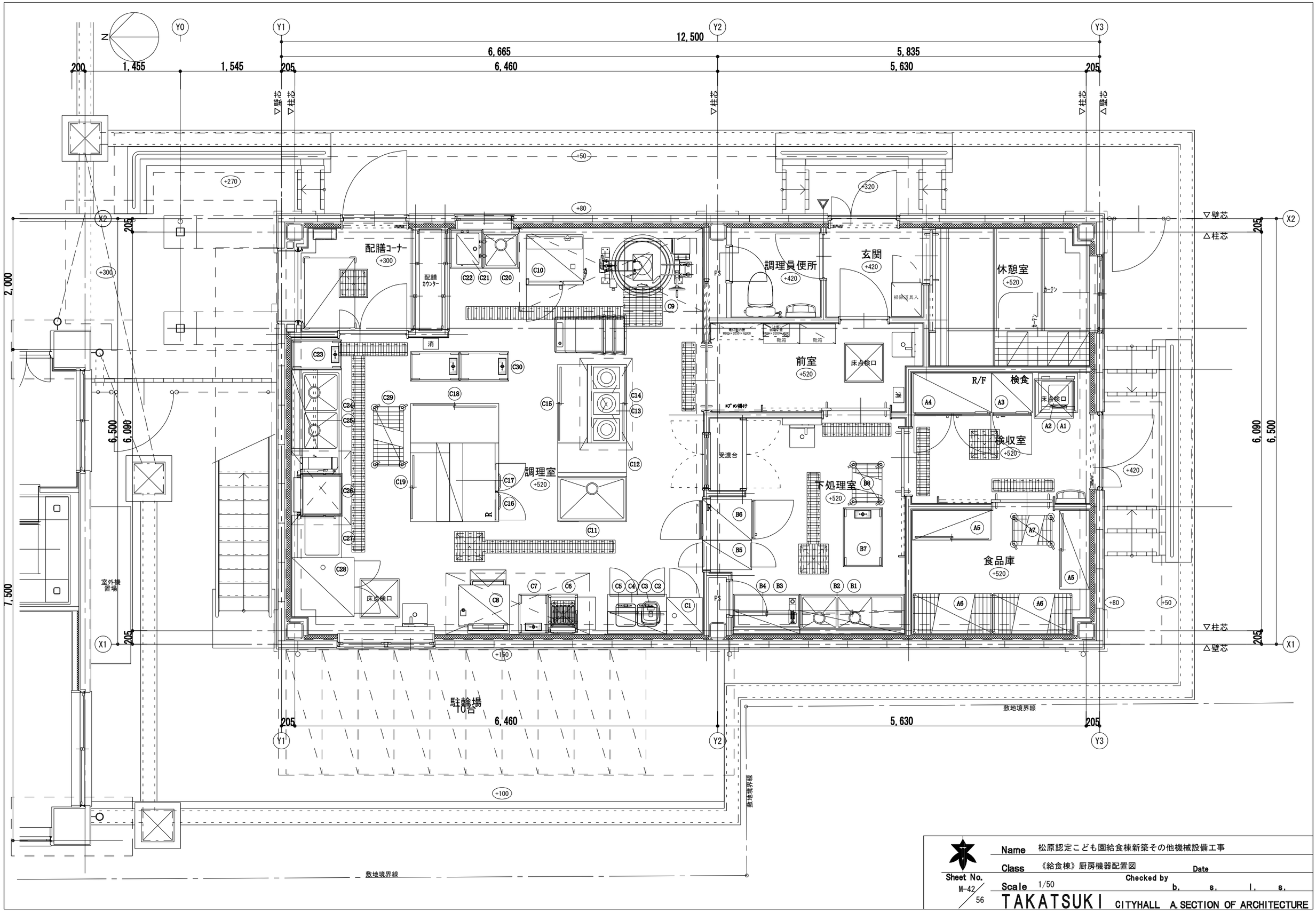

Name	松原認定こども園給食棟新築その他機械設備工事
Class	《給食棟》厨房機器配置図
Date	
Scale	1/50
Checked by	b. s. l. s.
Sheet No.	M-42 / 56

TAKATSUKI CITYHALL A.SECTION OF ARCHITECTURE

品番	名称	備考
1	甲板	SUS 430 1.2t No.4
2	化粧板	SUS 430 0.8t No.4
3	引出	SUS 430 1.0t No.4（スライドレール付）
4	引手	SUS 304(TD-106)
5	パイプ脚	SUS 430 φ38 1.2t（縦手付）
6	パイプ枠	SUS 430 32×16（角パイプ）1.2t
7	キャスター	ウレタン製 ／ φ125自在×4（対角ストッパー付）

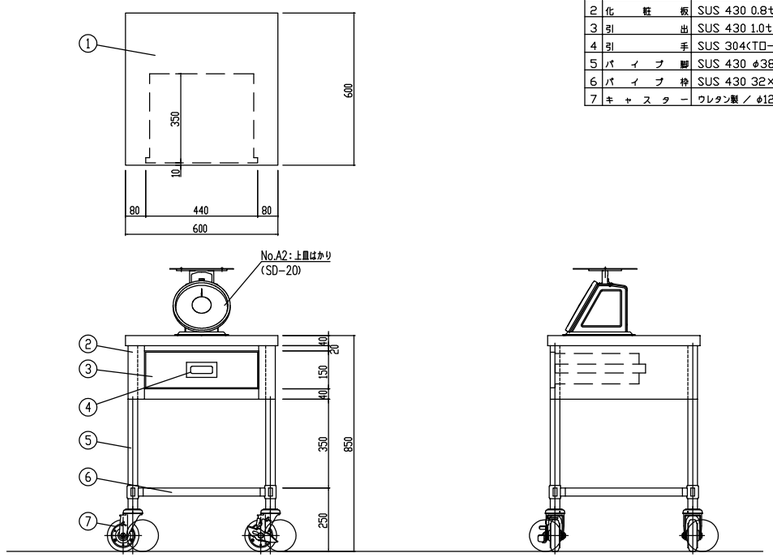

No.	図面名称	Quant.
A1	引出付移動検収台	1

規格・仕様　600×600×850

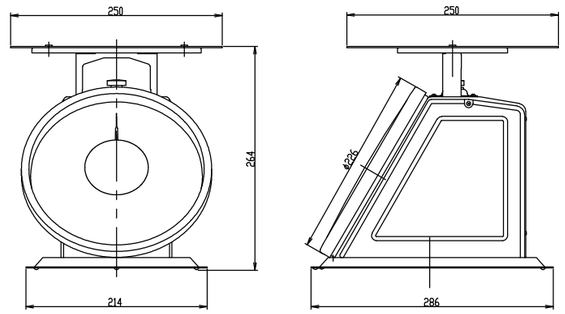

No.	図面名称	Quant.
A2	上皿はかり	1

規格・仕様　SD-20

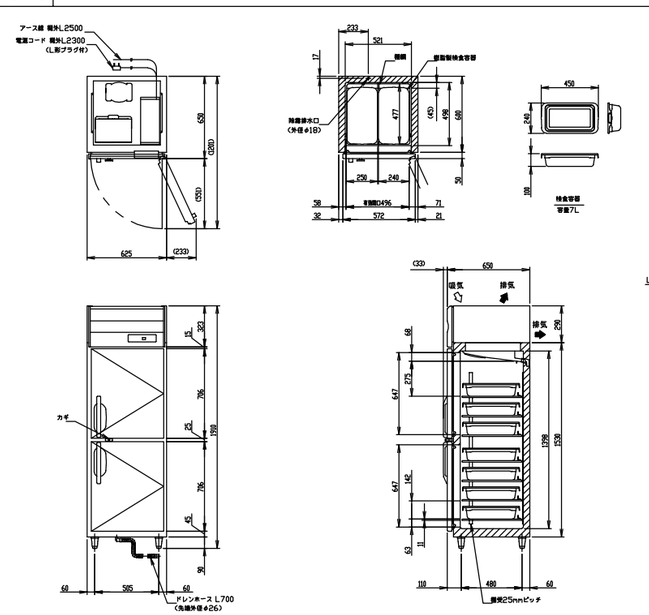

製品名	ホシザキ検食用冷凍庫
形名	HF-63BT-KS2
電源	単相100V 50/60Hz 容量0.83kVA(8.3A)
電流	運転電流 4.3/4.3A 電動機定格電流 3.8/3.8A
消費電力	電動機定格消費電力 235/235W(力率61/61%) 電熱器定格消費電力 370W 冷却時消費電力 284/284W 霜取時消費電力 370/370W
放熱量	450/450W
電源コード	2.3m(L形プラグ付)
定格内容積	384L
外形寸法	幅625×奥行650×高さ1910(~1940)mm
内形寸法	幅521×奥行498×高さ1398mm
外装	ステンレス鋼板、亜鉛鋼板(背板、底板) 赤茶クリアコートステンレス鋼板(フロントパネル・扉)
内装	ステンレス鋼板、ABS樹脂
断熱材	硬質ポリウレタン一体発泡
冷却方式	強制対流式
除霜方式	ヒータ式
圧縮機	全密閉形　出力400W(インバータ)
蒸発器	フィン&チューブ形 強制空冷式
冷却器	フィン&チューブ形
冷媒	R290
庫内温度制御	マイコン制御(デジタル温度表示)-25~-7℃調節可能
除霜制御	マイコン制御
電気回路保護	アース線
冷媒回路保護	ケースサーモによる圧縮機停止(自動復帰)
脚	樹脂製90~120mm調整可能
棚	7枚(耐荷重 20kg/枚)
製品質量	87kg（梱包時 92kg）
梱包	簡易ダンボール梱包 幅695×奥行740×高さ1980mm
付属品	ドレンホース
使用条件	周囲温度5~35℃ 電圧変動：定格電圧の±10%以内

※仕様・外観につきましては、改良のため予告なく変更することがあります。
1. 設置条件について
　場所、給排水、電源等は地設設備書・据付工事説明書に従って正しく行ってください。
　また、本体設置スペースは、設置条件により若干異なることがありますので、10mm程度余裕をとってください。
　(給排気スペース・配管スペース等は本体設置スペースとは別に確保が必要です。)
2. 放熱量は、周囲温度30℃における最終到達温度の時の値です。
3. この製品には漏電遮断器が付いていません。
　「電気設備に関する技術基準」、「内線規程」にしたがった高調波対応形の過負荷保護付漏電遮断器を付設し、電源容量は仕様欄に記載してある値に適合した専用電源を使用してください。
　過負荷保護付漏電遮断器の仕様は、定格感度電流15mA、定格不動作電流7.5mA、動作時間0.1秒以内。
4. 元ブレーカー容量は15A 125Vです。
5. 仕様欄記載の電流値及び消費電力等の仕様値は参考値です。
　性能試験の結果により、仕様値を変更する場合があります。
6. 製品コード：R878-D004

No.	図面名称	Quant.
A3	検食用冷凍庫	1

規格・仕様　HF-63BT-KS2

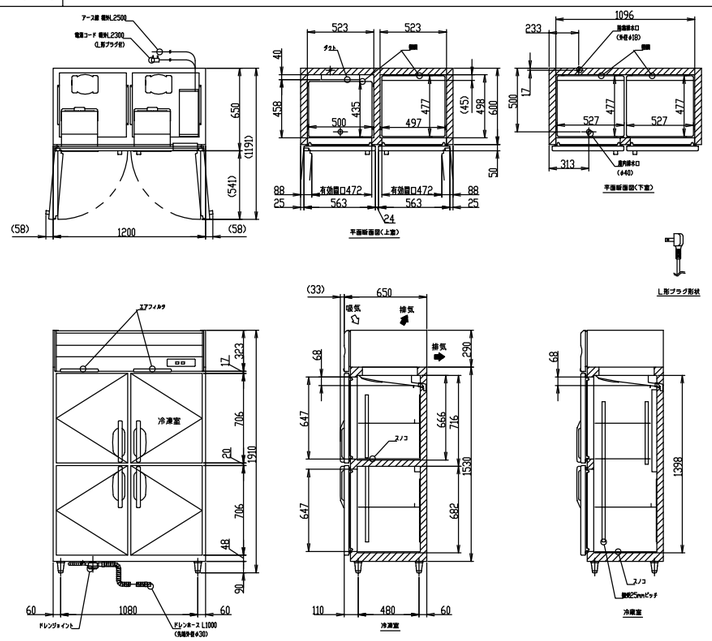

製品名	冷凍冷蔵庫
形名	HRF-120BT
電源	単相100V 50/60Hz 容量0.80kVA(8.0A)
電流	運転電流 3.5/3.5A 電動機定格電流 3.1/3.1A 始動電流 15/15A
消費電力	電動機定格消費電力 235/240W(力率75/77%) 電熱器定格消費電力 594W 冷却時消費電力 278/283W 霜取時消費電力 594/594W
放熱量	550/560W
電源コード	2.3m(L形プラグ付)
定格内容積	総内容積766L(冷蔵室589L、冷凍室177L)
外形寸法	幅1200×奥行650×高さ1910(~1940)mm
内形寸法	冷蔵室：幅523×奥行458×高さ716mm 幅1096×奥行498×高さ682mm 冷凍室：幅523×奥行498×高さ666mm
外装	ステンレス鋼板、亜鉛鋼板(背板、底板) 赤茶クリアコートステンレス鋼板(フロントパネル・扉)
内装	ステンレス鋼板、ABS樹脂
断熱材	硬質ポリウレタン一体発泡
冷却方式	強制対流式
除霜方式	冷蔵室：ヒータ式、オフサイクル式(自動選択) 冷凍室：ヒータ式
圧縮機	冷蔵室：全密閉形　出力130W(一定速) 冷凍室：全密閉形　出力190W(インバータ)
蒸発器	フィン&チューブ形 強制空冷式
冷却器	フィン&チューブ形
冷媒	R600a
庫内温度制御	冷蔵室：マイコン制御(デジタル温度表示)-6~12℃調節可能 冷凍室：マイコン制御(デジタル温度表示)-25~-7℃調節可能
除霜制御	マイコン制御
電気回路保護	アース線
冷媒回路保護	冷蔵室：モータプロテクタによる圧縮機停止(自動復帰) 冷凍室：過負荷保護制御による圧縮機停止(自動復帰)
脚	樹脂製90~120mm調整可能
棚	棚網(5枚)+スノコ(3枚)
製品質量	137kg（梱包時 143kg）
梱包	簡易ダンボール梱包 幅1270×奥行740×高さ1980mm
付属品	ドレンジョイント一式、ドレンホース2本
使用条件	周囲温度5~35℃ 電圧変動：定格電圧の±10%以内

※仕様・外観につきましては、改良のため予告なく変更することがあります。
1. 設置条件について
　場所、給排水、電源等は地設設備書・据付工事説明書に従って正しく行ってください。
　また、本体設置スペースは、設置条件により若干異なることがありますので、10mm程度余裕をとってください。
　(給排気スペース・配管スペース等は本体設置スペースとは別に確保が必要です。)
2. 放熱量は、周囲温度30℃における最終到達温度の時の値です。
3. この製品には漏電遮断器が付いていません。
　「電気設備に関する技術基準」、「内線規程」にしたがった高調波対応形の過負荷保護付漏電遮断器を付設し、電源容量は仕様欄に記載してある値に適合した専用電源を使用してください。
　過負荷保護付漏電遮断器の仕様は、定格感度電流15mA、定格不動作電流7.5mA、動作時間0.1秒以内。
4. 元ブレーカー容量は15A 125Vです。
5. 仕様欄記載の電流値及び消費電力等の仕様値は参考値です。
　性能試験の結果により、仕様値を変更する場合があります。
6. 製品コード：R856

No.	図面名称	Quant.
A4	冷凍冷蔵庫	1

規格・仕様　HRF-120BT

Name	松原認定こども園給食棟新築その他機械設備工事
Class	《給食棟》厨房機器姿図-1（参考図）
Date	
Scale	—
Checked by	b. s. l. s.
Sheet No.	M-43 / 56

TAKATSUKI　CITYHALL　A.SECTION OF ARCHITECTURE

品番	名称	備考
1	本体	SUS 430 1.0t No.4
2	扉	SUS 430 1.0t No.4
3	引手	SUS 304(TD-106)
4	アジャスト	SUS 304(TD-80)
5	中棚	SUS 430 1.0t No.4（内部補強入、可動式）
6	棚柱	SUS 430

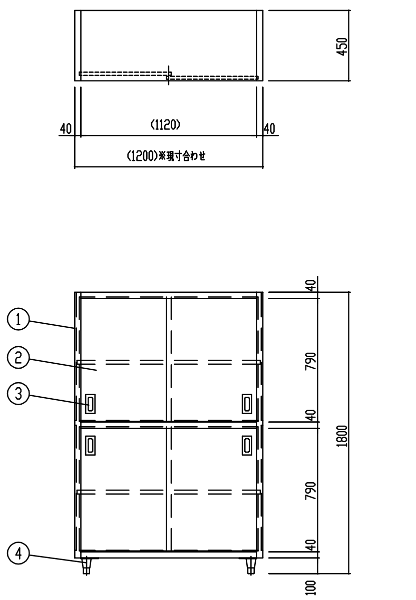

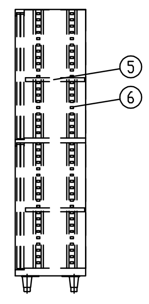

※現寸合わせ

No.	図面名称	Quant.
A5	戸棚	2
規格・仕様	(1200)×450×1800	

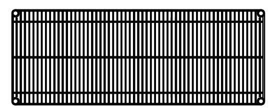

[仕様]
(棚) 線径φ3.7、φ4.8、φ5.0、φ6.3の軟鋼線材(SWRM 8~10)を使用。
ニッケル・クロームメッキの後、銀イオン無機系抗菌剤配合の
アクリルコーティングを施す。
ABS製テーパースリーブを使用し、柱の任意の位置に固定可能。
(柱) 外径φ25.4、肉厚1.2mmのSUS304パイプを使用。表面は#600研磨
(相当)を施し、棚位置決め用の溝を25.4mmピッチで設ける。
また、柱の上端にはポリキャップ、下端には亜鉛ダイカストナットを
圧入し、スチール鍛造・ユニクロメッキのアジャストボルトを取付ける。
(アジャストボルトの調整範囲は17mm)

? 棚 奥行 D×間口 W 寸法 (mm)

W 呼び寸 ＼ 機種	SS	AS	MS	BS	LS
610	307×605	359×605	460×605	———	613×605
760	307×758	359×758	460×758	536×758	613×758
910	307×910	359×910	460×910	536×910	613×910
1070	———	———	460×1062	———	613×1062
1220	307×1212	359×1212	460×1212	536×1212	613×1212
1520	307×1518	359×1518	460×1518	536×1518	613×1518
1820	307×1821	359×1821	460×1821	536×1821	613×1821

? 柱 高さ寸法(アジャスター締込時) (mm)

品番	P 1390	P 1590	P 1900	P 2200
寸法 H (mm)	1384	1587	1892	2197

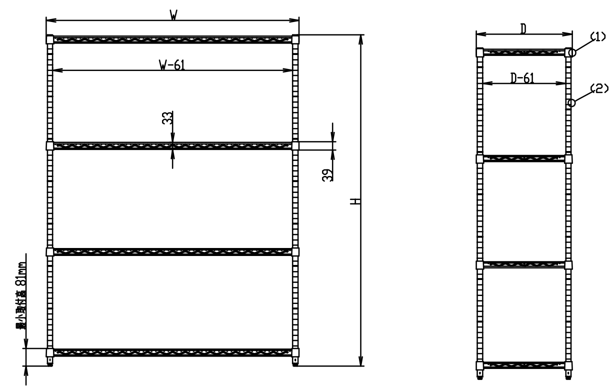

No.	図面名称	Quant.
A6	シェルフ	2
規格・仕様	P1900-4/LS1220-4	

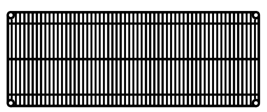

[仕様]
(棚) 線径φ3.7、φ4.8、φ5.0、φ6.3の軟鋼線材(SWRM 8~10)を使用。
ニッケル・クロームメッキの後、銀イオン無機系抗菌剤配合の
アクリルコーティングを施す。
ABS製テーパースリーブを使用し、柱の任意の位置に固定可能。
(柱) 外径φ25.4、肉厚1.2mmのSUS304パイプを使用。表面は#600研磨
(相当)を施し、棚位置決め用の溝を25.4mmピッチで設ける。
また、柱の上端にはポリキャップ、下端には亜鉛ダイカストナットを
圧入し、スチール鍛造・ユニクロメッキのアジャストボルトを取付ける。
(アジャストボルトの調整範囲は17mm)
(単独ｷｬｽﾀｰ) φ50～φ150各種。柱下端にねじ込み、または圧入して取付ける。

? 棚 奥行 D×間口 W 寸法 (mm)

W 呼び寸 ＼ 機種	SS	AS	MS	BS	LS
610	307×605	359×605	460×605	———	613×605
760	307×758	359×758	460×758	536×758	613×758
910	307×910	359×910	460×910	536×910	613×910
1070	———	———	460×1062	———	613×1062
1220	307×1212	359×1212	460×1212	536×1212	613×1212
1520	307×1518	359×1518	460×1518	536×1518	613×1518
1820	307×1821	359×1821	460×1821	536×1821	613×1821

? 柱 高さ寸法(アジャスター締込時) (mm)

品番	P 1390	P 1590	P 1900	P 2200
寸法 H (mm)	1384	1587	1892	2197

? 単独キャスター ※Sｼﾘｰｽﾞはｽﾄｯﾊﾟｰ付

品番	DR 60 DRS 60	R 75 S 75	R 100TPE S 100TPE	R 125TPE S 125TPE	R 150 S 150
車輪径 (mm)	60	75	100	125	150
車輪幅 (mm)	46(双輪)	21	27	27	40
車輪材質	ナイロン	ゴム	エラストマー	エラストマー	ゴム
取付高 A (mm)	74	95	130	162	189
取付法	ネジ込み	ネジ込み	打ち込み	打ち込み	打ち込み

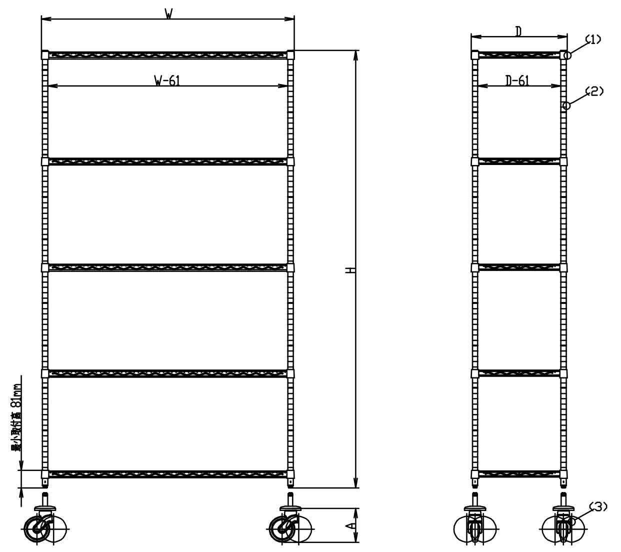

No.	図面名称	Quant.
A7	移動シェルフ	1
規格・仕様	P1590-4/MS610-5	

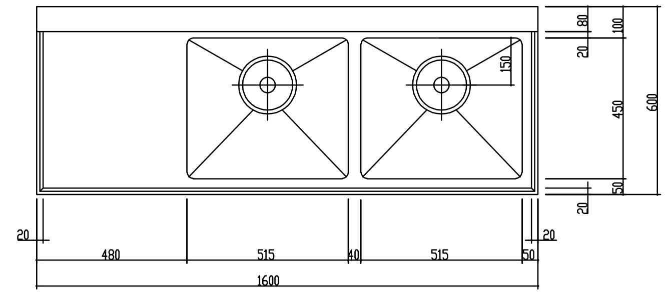

品番	名称	備考
1	槽板	SUS 430 1.2t No.4
2	化粧板	SUS 430 0.8t No.4
3	パイプ脚	SUS 430 φ38 1.2t（継手付）
4	パイプ枠	SUS 430 32×16（角パイプ）1.2t
5	排水トラップ	カゴ付防臭トラップ 40A（排水アダプター付）／ TD-195
6	オーバーフロー	小判型 ／ TD-232P
7	アジャスト	SUS 304＆ダイキャスト（TD-108）
8	補強材	SUS 430 L3×30×30
9	取外式平板	SUS 430 1.0t No.4（分割式）

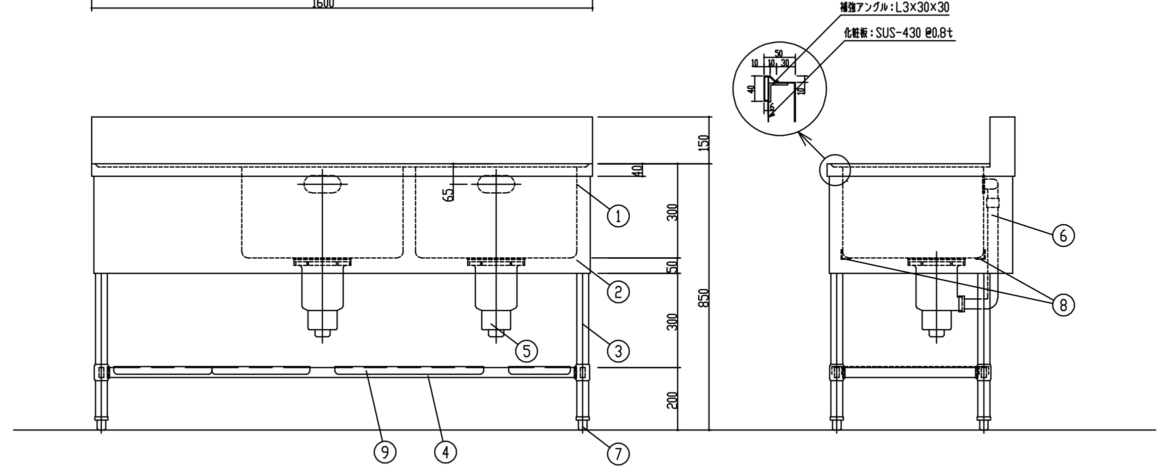

No.	図面名称	Quant.
B1	水切付二槽シンク	1
規格・仕様	1600×600×850	

Name	松原認定こども園給食棟新築その他機械設備工事
Class	《給食棟》厨房機器姿図-2（参考図） Date
Sheet No. M-44/56	Checked by
Scale	― b. s. l. s.
TAKATSUKI	CITYHALL A.SECTION OF ARCHITECTURE

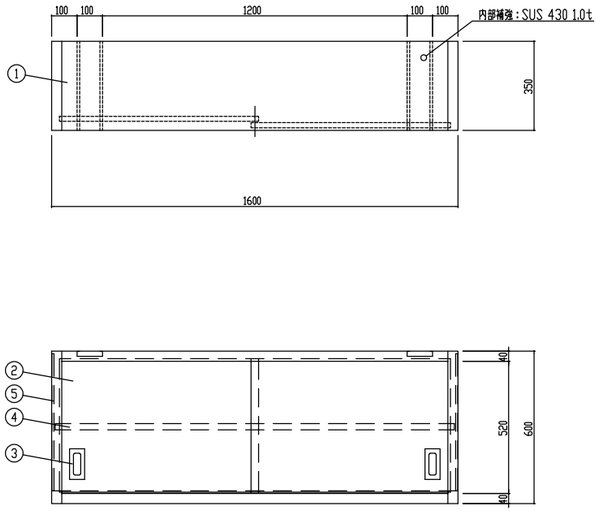

品番	名称	備考
1	本体	SUS 430 1.0t No.4
2	扉	SUS 430 1.0t No.4
3	引手	SUS 304〈TD-106〉
4	中棚	SUS 430 1.0t No.4（内部補強入、可動式）
5	棚柱	SUS 430

※補強位置によって打合せ要

No.	図面名称	Quant.
B2	吊戸棚	1
規格・仕様	1600×350×600	

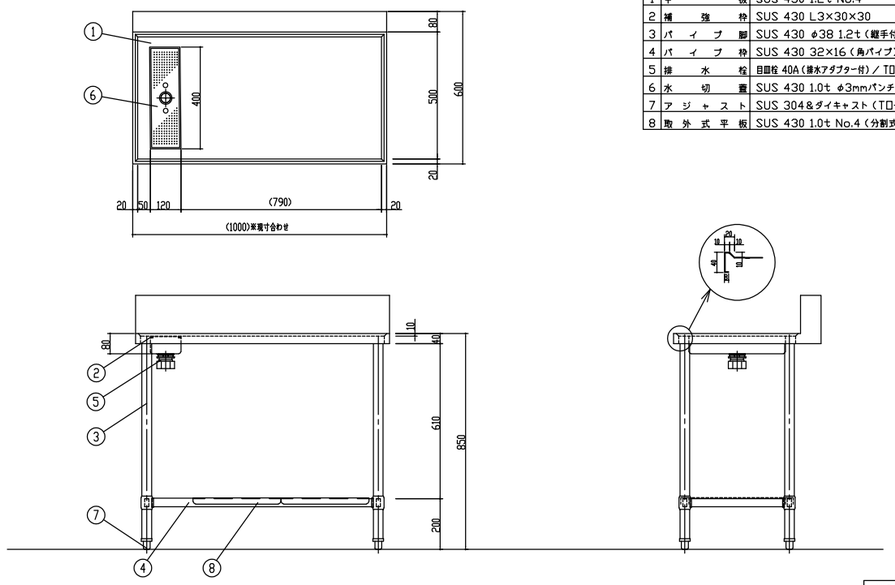

品番	名称	備考
1	甲板	SUS 430 1.2t No.4
2	補強枠	SUS 430 L3×30×30
3	パイプ脚	SUS 430 φ38 1.2t（縦手付）
4	パイプ枠	SUS 430 32×16（角パイプ）1.2t
5	排水栓	目皿栓 40A（排水アダプター付）／TD-183/40A
6	水切蓋	SUS 430 1.0t φ3mmパンチング
7	アジャスト	SUS 304＆ダイキャスト（TD-108）
8	取外式平板	SUS 430 1.0t No.4（分割式）

※現寸合わせ

No.	図面名称	Quant.
B3	作業台	1
規格・仕様	(1000)×600×850	

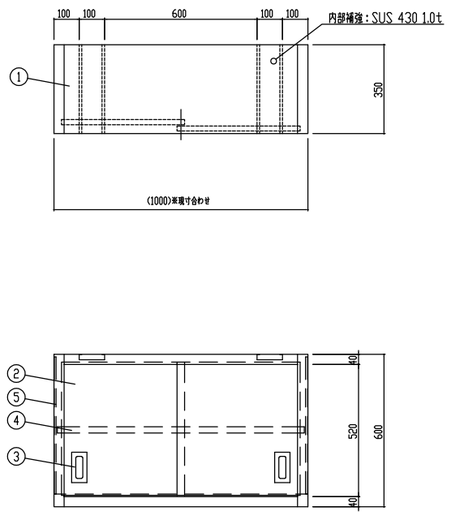

品番	名称	備考
1	本体	SUS 430 1.0t No.4
2	扉	SUS 430 1.0t No.4
3	引手	SUS 304〈TD-106〉
4	中棚	SUS 430 1.0t No.4（内部補強入、可動式）
5	棚柱	SUS 430

※現寸合わせ

※補強位置によって打合せ要

No.	図面名称	Quant.
B4	吊戸棚	1
規格・仕様	(1000)×350×600	

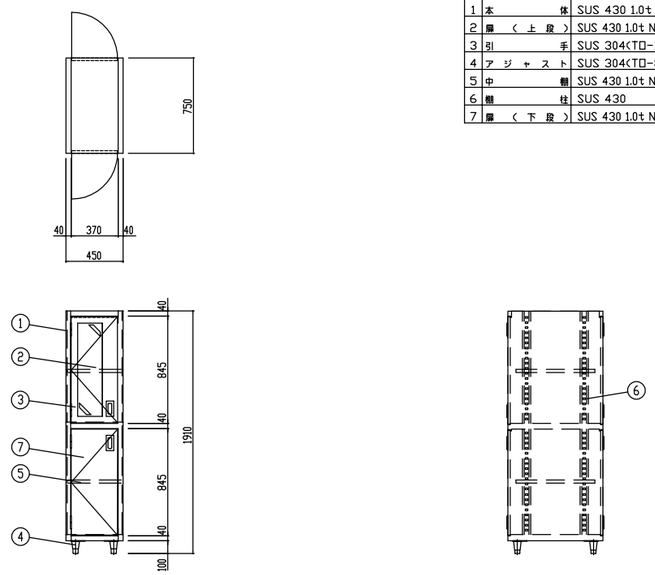

品番	名称	備考
1	本体	SUS 430 1.0t No.4
2	扉（上段）	SUS 430 1.0t No.4（アクリル板、マグネットキャッチ付）
3	引手	SUS 304〈TD-108〉
4	アジャスト	SUS 304〈TD-80〉
5	中棚	SUS 430 1.0t No.4（内部補強入、可動式）
6	棚柱	SUS 430
7	扉（下段）	SUS 430 1.0t No.4（マグネットキャッチ付）

No.	図面名称	Quant.
B5	パススルー戸棚	1
規格・仕様	450×750×1910	

Name 松原認定こども園給食棟新築その他機械設備工事

Class 《給食棟》厨房機器姿図-3（参考図） Date

Sheet No. M-45/56

Scale — Checked by b. s. l. s.

TAKATSUKI CITYHALL A.SECTION OF ARCHITECTURE

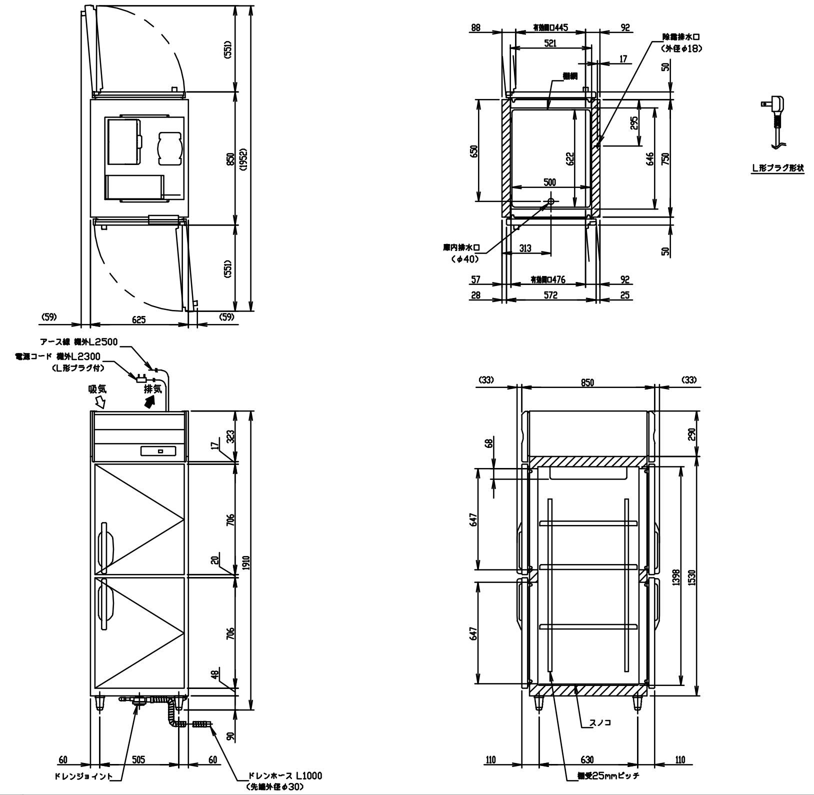

製品名	冷蔵庫
形名	HR-63B-2D2D(RR)
電源	単相100V 50/60Hz 容量0.92kVA(9.2A)
電流	運転電流 5.6/5.6A 電動機定格電流 5.2/5.2A
消費電力	電動機定格消費電力 335/335W(力率64/64%) 電熱装置定格消費電力 291W 冷却時消費電力 373/373W 霜取時消費電力 291/291W
放熱量	850/850W
電源コード	2.3m(L形プラグ付)
定格内容積	529L
外形寸法	幅625×奥行850×高さ1910(~1940)mm
内形寸法	幅521×奥行646×高さ1398mm
外装	ステンレス鋼板、亜鉛鋼板(底板) 多層クリアコートステンレス鋼板(フロントパネル・扉)
内装	ステンレス鋼板、ABS樹脂
断熱材	硬質ポリウレタン一体発泡
冷却方式	強制対流式
除霜方式	ヒータ式、オフサイクル式自動選択
圧縮機	全密閉形 出力400W(インバータ)
凝縮器	フィン&チューブ形 強制空冷式
冷却器	フィン&チューブ形
冷媒	R290
庫内温度制御	マイコン制御(デジタル温度表示)-6~12℃調節可能
除霜制御	マイコン制御
電気回路保護	アース線
冷媒回路保護	ケースサーモによる圧縮機停止(自動復帰)
脚	樹脂製90~120mm調整可能
棚	棚網(3枚)+スノコ(1枚)
製品質量	112kg (梱包時 131kg)
梱包	木枠梱包 幅755×奥行980×高さ1985mm
付属品	ドレンジョイント一式、ドレンホース2本
使用条件	周囲温度5~35℃ 電圧変動：定格電圧の±10%以内

※仕様・外観につきましては、改良のため予告なく変更することがあります。

1. 設置条件について
場所、給排水、電源等は取扱説明書・据付工事説明書に従って正しく行ってください。
また、本体設置スペースは、設置条件により若干異なることがありますので、10mm程度余裕をとってください。
(給排気スペース・配管スペース等は本体設置スペースとは別に確保が必要です。)
2. 放熱量は、周囲温度30℃における最終到達温度の時の値です。
3. この製品には漏電遮断器が付いていません。
「電気設備に関する技術基準」、「内線規程」にしたがった高調波対応形の過負荷保護付漏電遮断器を付設し、電源容量は仕様欄に記載してある値に適合した専用電源を使用してください。
過負荷保護付漏電遮断器の仕様は、定格感度電流15mA、定格不動作電流7.5mA、動作時間0.1秒以内。
4. 元ブレーカー容量は15A 125Vです。
5. 仕様欄記載の電流値及び消費電力等の仕様値は参考値です。
性能試験の結果により、仕様値を変更する場合があります。
6. 製品コード：R831-D301

No.	図面名称	Quant.
B6	パススルー冷蔵庫	1
規格・仕様	HR-63B-2D2D (RR)	

品番	名称	備考
1	甲板	SUS 430 1.2t No.4
2	補強枠	SUS 430 L3×30×30
3	パイプ脚	SUS 430 φ38 1.2t (継手付)
4	パイプ枠	SUS 430 32×16 (角パイプ) 1.2t
5	排水	目皿栓40A ボールバルブ 塩ビ管付 (固定金具付)
6	水切蓋	SUS 430 1.0t φ3mmパンチング
7	キャスター	ウレタン製 / φ125自在×4 (対角ストッパー付)

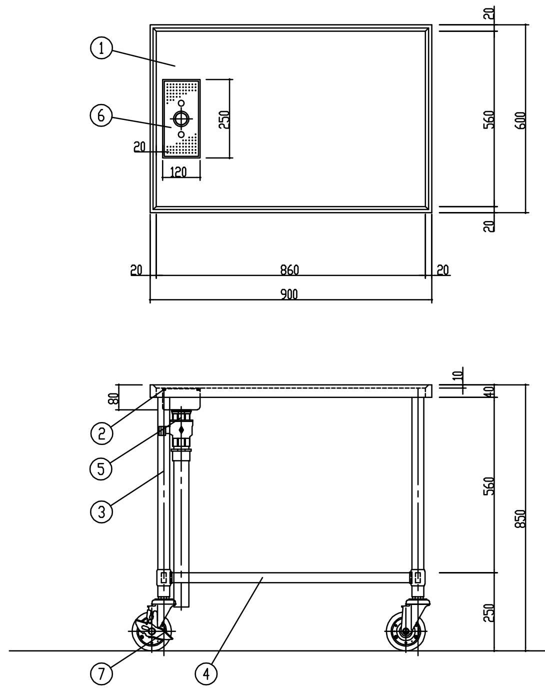

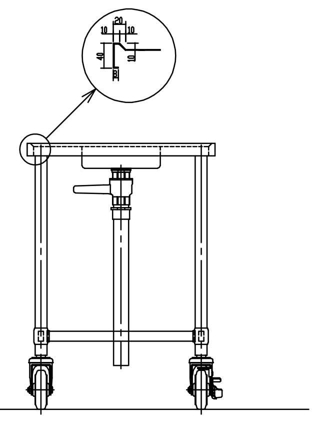

No.	図面名称	Quant.
B7	移動台	1
規格・仕様	900×600×850	

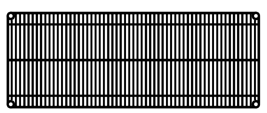

[仕様]

(棚) 線径φ3.7、φ4.8、φ5.0、φ6.3の軟鋼線材(SWRM 8~10)を使用。ニッケル・クロームメッキの後、銀イオン無機系抗菌剤配合のアクリルコーティングを施す。
ABS製テーパースリーブを使用し、柱の任意の位置に固定可能。

(柱) 外径φ25.4、肉厚1.2mmのSUS304パイプを使用、表面は#600研磨(相当)を施し、棚位置決め用の溝を25.4mmピッチで設ける。
また、柱の上端にはポリキャップ、下端には亜鉛ダイカストナットを圧入し、スチール鍛造・ユニクロメッキのアジャストボルトを取付ける。
(アジャストボルトの調整範囲は17mm)

(単独キャスター) φ50~φ150各種。柱下端にねじ込み、または圧入して取付ける。

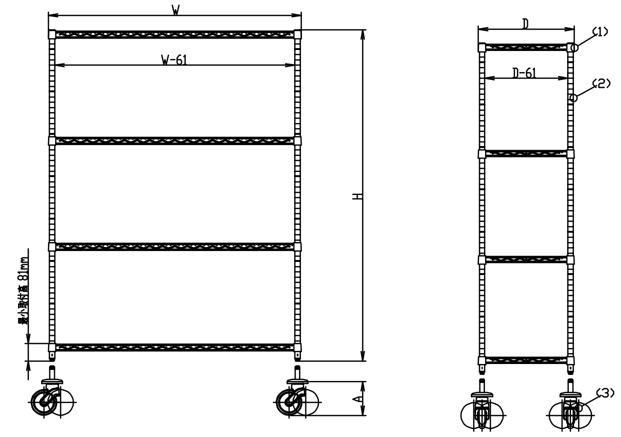

? 棚 奥行 D×間口 W 寸法 (mm)

W 呼び寸 \ 機種	SS	AS	MS	BS	LS
610	307×605	359×605	460×605	―――	613×605
760	307×758	359×758	460×758	536×758	613×758
910	307×910	359×910	460×910	536×910	613×910
1070	―――	―――	460×1062	―――	613×1062
1220	307×1212	359×1212	460×1212	536×1212	613×1212
1520	307×1518	359×1518	460×1518	536×1518	613×1518
1820	307×1821	359×1821	460×1821	536×1821	613×1821

? 柱 高さ寸法(アジャスター締込時) (mm)

品番	P 1390	P 1590	P 1900	P 2200
寸法 H (mm)	1384	1587	1892	2197

? 単独キャスター ※Sシリーズはストッパー付

品番	DR 60 DRS 60	R 75 S 75	R 100TPE S 100TPE	R 125TPE S 125TPE	R 150 S 150
車輪径 (mm)	60	75	100	125	150
車輪幅 (mm)	46(双輪)	21	27	27	40
車輪材質	ナイロン	ゴム	エラストマー	エラストマー	ゴム
取付高 A (mm)	74	95	130	162	189
取付法	ネジ込み	ネジ込み	打ち込み	打ち込み	打ち込み

No.	図面名称	Quant.
B8	移動シェルフ	1
規格・仕様	P1590-4/MS610-4	

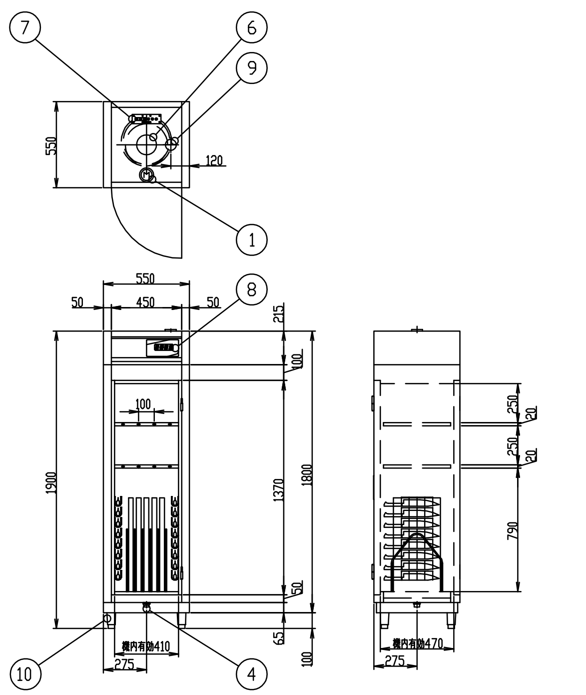

NO	名称	数量	規格
1	電源接続	1	3相200V 3.1kW
2	*	*	*
3	*	*	*
4	排水接続	1	25A
5	*	*	*
6	ブロワ	1	3相200V 0.1kW
7	ヒータ	1	3相200V 3.0kW
8	操作パネル	1	NSC-23
9	ダンパー	1	*
10	アジャスト	4	N-100
仕様	*	*	
	*	*	
	棚段	3段(1棚の耐荷重 20kg)	
	*	*	
	使用電力	3相200V 3.1kW	
	本体フレーム	SUS430 t=0.8	
	外板・扉	SUS430 t=0.8	
	内板	SUS430 t=0.8	
	断熱材	グラスウール t=25	
	*	*	
	*	*	
	収容物 まな板	5枚(寸法600X300X30)	
	収容物 包丁	16本(L=300)	
	特記事項		
1、	内装特		

製品の仕様及び外観は、品質改良のため予告なしに変更する場合があります。

No.	図面名称	Quant.
C1	包丁まな板・器具消毒保管機	1
規格・仕様	KCSK-5-sX	

Name 松原認定こども園給食棟新築その他機械設備工事

Class 《給食棟》厨房機器姿図-4（参考図） Date

Sheet No. M-46/56

Checked by

Scale ー b. s. l. s.

TAKATSUKI CITYHALL A.SECTION OF ARCHITECTURE

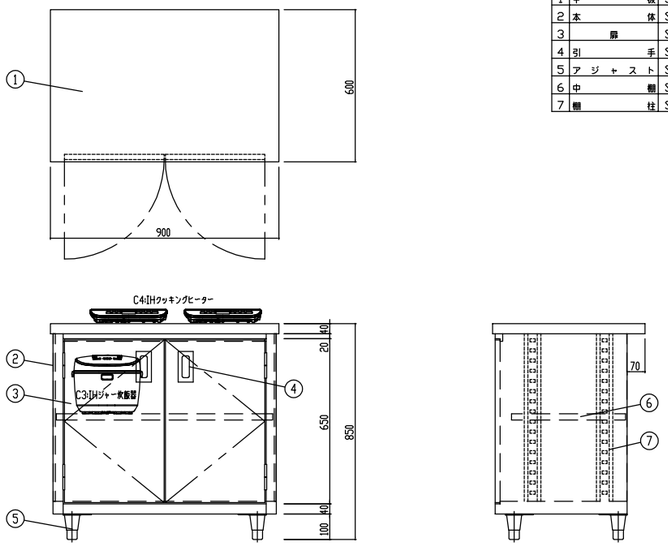

品番	名称	備考
1	甲板	SUS 430 1.2t No.4 補強入
2	本体	SUS 430 1.0t No.4
3	扉	SUS 430 1.0t No.4（マグネットキャッチ付）
4	引手	SUS 304（TO-106）
5	アジャスト	SUS 304（TO-80）
6	中棚	SUS 430 1.0t No.4（内部補強入、可動式）
7	棚柱	SUS 430

No.	図面名称	Quant.
C2	台下戸棚	1
規格・仕様	900×600×850	

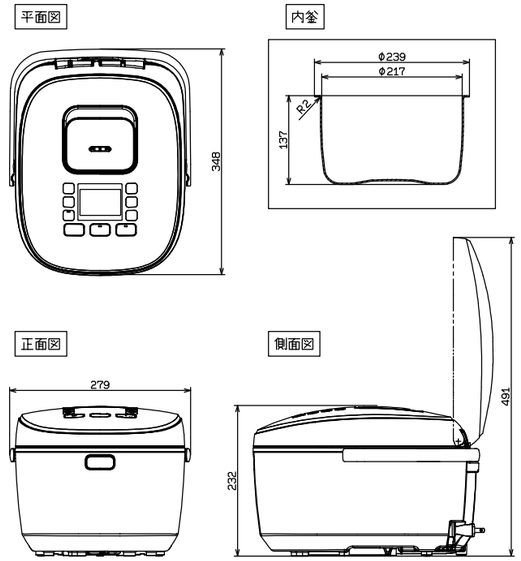

定格・仕様			
機種			SR-HX18VC
定格電圧			交流100V 50-60Hz
定格消費電力		炊飯時	1400W
		保温時	600W(18.4Wh ※1)
大きさ（幅×奥行×高さ）			279x348x232
質量			5.7kg
炊飯容量：L（カップ）	エコ炊飯	白米・無洗米	0.18~1.8 (1~10)
	銀シャリ ふつう	白米・無洗米	0.18~1.8 (1~10)
	銀シャリ かため	白米・無洗米	0.18~1.8 (1~10)
	銀シャリ やわらか	白米・無洗米	0.18~1.8 (1~10)
	少量	白米・無洗米	0.18~0.45 (1~2.5)
	早炊き	白米・無洗米	0.18~1.8 (1~10)
	甘み早炊き	白米・無洗米	0.18~1.8 (1~10)
	すし	白米・無洗米	0.36~1.8 (2~10)
	炊き込み	白米・無洗米	0.36~1.44 (2~8)
	炊きおこわ	白米・無洗米	0.36~1.08 (2~6)
	おかゆ	白米・無洗米	(全) 0.09~0.45 (0.5~2.5) (5分) 0.09~0.27 (0.5~1.5)
	かため	白米・無洗米	0.18~1.8 (1~10)
	玄米		0.18~1.26 (1~7)
	雑穀米		0.18~1.44 (1~8)
	ロウカット玄米		0.18~1.26 (1~7)
プラグ形状			

（※1）工場出荷時の保温設定での1時間当たりの保温時消費電力量です。

No.	図面名称	Quant.
C3	IHジャー炊飯器	1
規格・仕様	SR-HX18VC-S	

名称	備考
定格電圧	単相100V（50/60Hz）
定格消費電力	1400w
外形寸法	幅304×奥行345×高さ54mm
質量	約2.5kg
電力調節範囲	75w相当~1400w

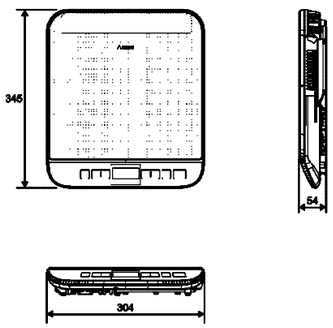

No.	図面名称	Quant.
C4	IH調理器	2
規格・仕様	KZ-PH34	

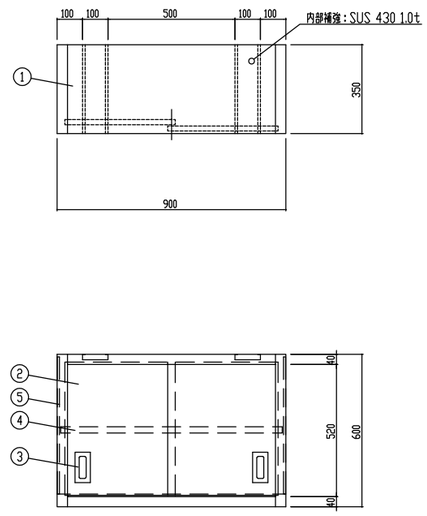

品番	名称	備考
1	本体	SUS 430 1.0t No.4
2	扉	SUS 430 1.0t No.4
3	引手	SUS 304(TO-106)
4	中棚	SUS 430 1.0t No.4（内部補強入、可動式）
5	棚柱	SUS 430

※補強位置によって打合せ要

No.	図面名称	Quant.
C5	吊戸棚	1
規格・仕様	900×350×600	

Name 松原認定こども園給食棟新築その他機械設備工事

Class 《給食棟》厨房機器姿図-5（参考図） Date

Sheet No. M-47/56 Checked by

Scale — b. s. l. s.

TAKATSUKI CITYHALL A.SECTION OF ARCHITECTURE

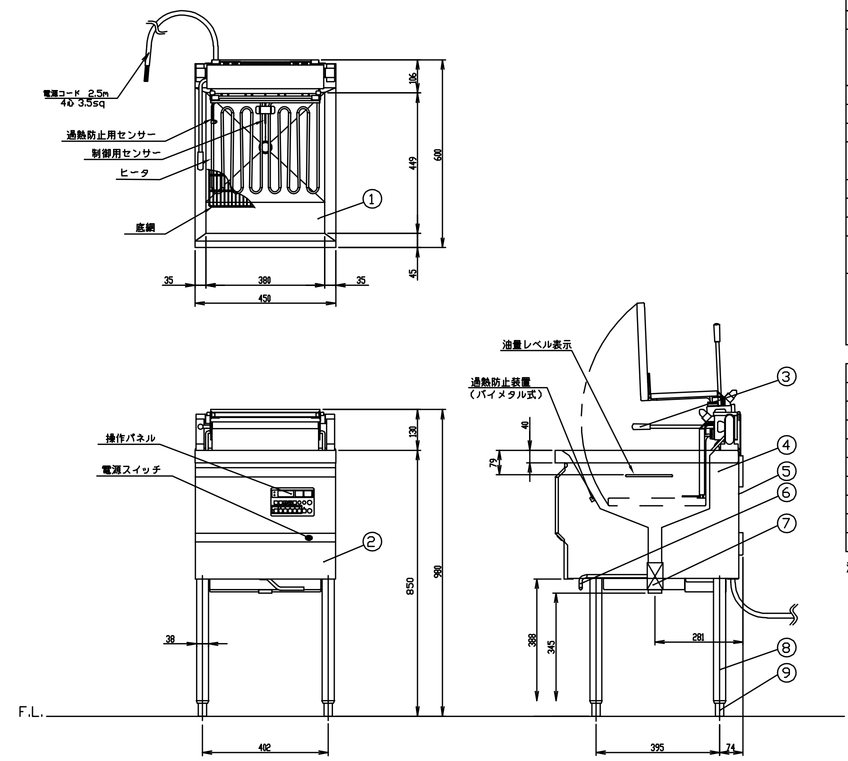

製品名		電気フライヤー		
型式		CF3-E18		
寸法 (mm)		幅	奥行	高さ
	外形	450	600	850
	フライ面積	380	380	60
油量		18L		
温度調節範囲		50~200℃		
本体高さ調整幅		790~820mm		
接続	電気	三相AC200V 50/60Hz		
		4心 3.5sq 端子R3.5-5		
定格消費電力		6.0kW		
定常時最大電流		17.5A		
本体重量		39kg		
安全装置		過熱防止装置(バイメタル式)		
付属品		蓋:1 油缶(25L):1 ステン油こし(25L):1 すくい網:1 底網:1 油切りプレート:1 油切りプレート用網:1		

No	品名	材質	備考
1	槽	SUS430 t1.0	
2	化粧板	SUS430 t1.0	No.4
3	取っ手	ナイロン樹脂	黒色
4	側板	SUS430 t1.0	No.4
5	後板	溶融アルミニウムめっき鋼板 t1.0	
6	排油ハンドル	SUS304 φ10	
7	排油バルブ	銅合金	32A
8	脚パイプ	SUS430T φ38	
9	調節脚	SUS304 他	

注) 1.仕様及び外観を改良のため、予告なく変更することがあります。
2.機器を設置する際は、周囲の壁・柱・天井・床が不燃構造であることを確認のうえ、設置して下さい。

※H=850仕様 すべり板付

No.	図面名称	Quant.
C6	電気フライヤー	1
規格・仕様	CF3-E18 (特)	

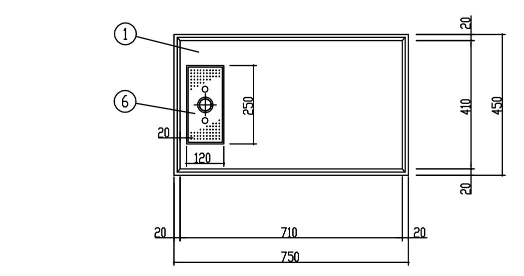

品番	名称	備考
1	甲板	SUS 430 1.2t No.4
2	補強枠	SUS 430 L3×30×30
3	パイプ脚	SUS 430 φ38 1.2t (継手付)
4	パイプ枠	SUS 430 32×16 (角パイプ) 1.2t
5	排水	目皿栓40A ボールバルブ 塩ビ管付 (固定金具付)
6	水切蓋	SUS 430 1.0t φ3mmパンチング
7	キャスター	ウレタン製 / φ125自在×4 (対角ストッパー付)

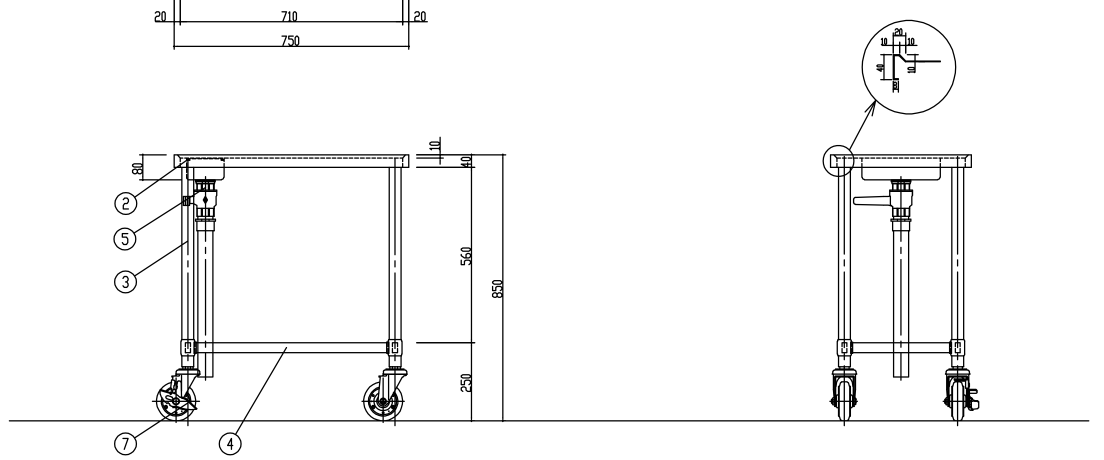

No.	図面名称	Quant.
C7	移動台	1
規格・仕様	750×450×850	

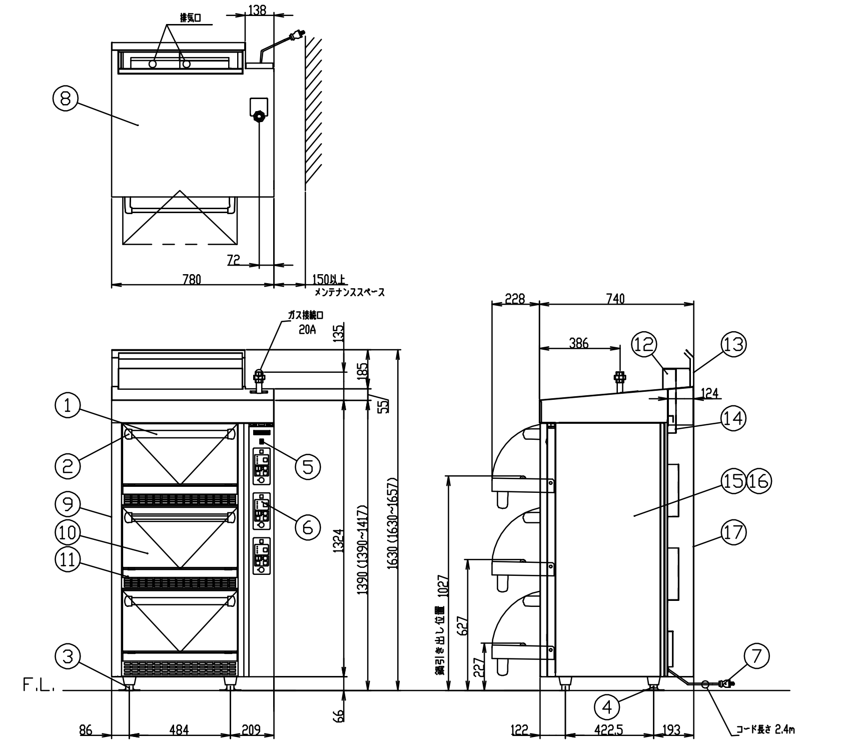

製品名		多機能低輻射自動炊飯器	
型式		CRA2-150NS	
外形寸法		幅780×奥行740×高さ1630mm	
	<設置工事>		
	ガス接続	20A	
	電気接続	AC100V 接地付きコンセント	コンセント形状
	<製品仕様>		
	ガス消費量	13Aガス 31.4kW	27,000kcal/h
		~~LPガス 31.4kW~~	~~2.25kg/h~~
	定格電気消費量	45W	
	重量	186kg	
	安全装置	立消え安全装置(フレームロッド式)	
		過熱防止装置(バイメタル式)	
		自動消火装置(オーバータイム時、他)	
	<付属品>		
	炊飯鍋	アルミ鋳物	
	<装備>		

No	品名	材質	備考
1	ドアハンドル	ICS楕円パイプ35X19	
2	ドアハンドルカバー	アルミダイキャスト	
3	調節脚	SUS304 他	
4	耐震用調節脚	SUS304 他	
5	主電源スイッチ		
6	炊飯操作盤		
7	電源プラグ		15A 125V 接地付
	<各部の材質>		
8	外上板	SUS430 t1.0	No.4
9	側板	SUS430 t0.8	No.4
10	ドア化粧板	SUS430 t0.8	No.4
11	前化粧板	SUS430 t0.8	No.4
12	排気筒	SUS430 t0.8	No.4
13	排気押さえ板	SUS430 t1.0	No.4
14	排気口カバー	SUS304 t1.0	No.4
15	庫内・上板	SUS430 t1.0	
16	庫内・横後板	溶融アルミニウムめっき鋼板 t1.0	
17	後板	SUS430 t0.8	No.4

注) 1.仕様及び外観を改良のため、予告なく変更することがあります。
2.機器を設置する際は、周囲の壁・柱・天井・床が不燃構造であることを確認のうえ、設置して下さい。

炊飯能力:1.4kg ~ 7kg×3段
(1.8 ℓ~ 9 ℓ)

No.	図面名称	Quant.
C8	多機能低輻射自動炊飯器	1
規格・仕様	CRA2-150NS	

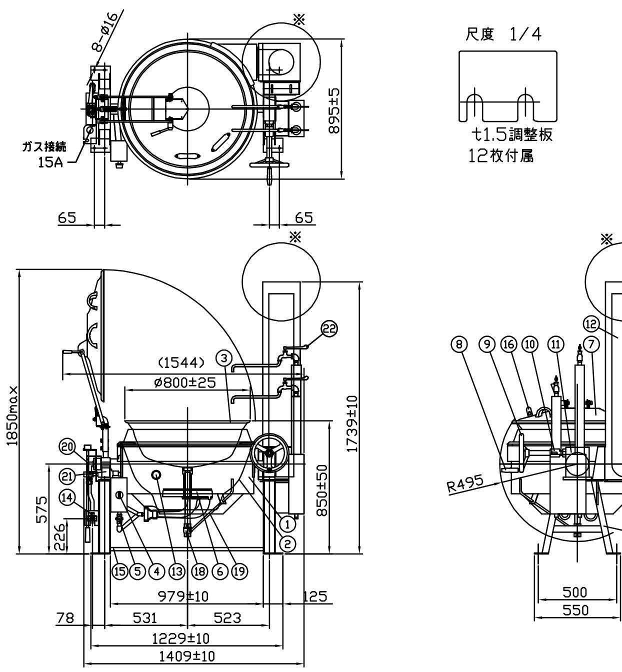

※排気に関するお願い
排気筒の排気熱が、フード内のグリスフィルター、排気口、温度センサー、照明等と干渉しない様に、設置位置については十分な確認をお願い致します。特に排気筒の延長上とその付近は高温になるため、グリスフィルター、排気口、温度センサー、照明等の設置をしないようにお願い致します。

オプション: 排気トップ(脱着式:排気拡散板)
排気熱 排気トップ 排気筒 150
排気トップは排気の方向を横に向けて排気熱を拡散させます。排気トップを差込む方向により前後左右の一方向に排気します。

仕様 低輻射仕様
メインコック(外輪用コック付)
ガバナー
センタードロー式マグネット仕様(排水栓保管金具付き)
蓋中折れ、蓋取っ手2個
給水給湯カランBOX、内釜AL

水入量:55リットル
ガス消費量:23.3kW(20,000kcal/h)
ガス接続:15A
安全装置:サーモカップル(パイロット立消安全装置)
:釜安全固定装置
点火方式:圧電式自動点火

符号	品名	材質	個数	備考
1	外釜	SUS	1	
2	中釜	SUS	1	
3	内釜	AL	1	
4	メインコック	C3771BE	1	
5	外輪用コック	C3771BE	1	
6	バーナー	FC-150	1	塗装
7	蓋	SUS	1	
8	ハンドル握り	樹脂	1	
9	釜回転ハンドル	FC	1	クロムメッキ
10	釜安全固定装置	樹脂	1	
11	ギヤーボックス	FC他	1	塗装
12	排気筒	SUS	1	
13	のぞき窓	耐熱ガラス他	1	
14	ガバナー	ADC-12	1	
15	連結金具	SUS	1	
16	蓋取っ手	樹脂	2	
17	脚	SS	2	塗装
18	排水バルブ	BC	1	25A
19	排水操作シャフト	SUS	1	
20	回転グランド	ADC他	1	塗装
21	回転グランドカバー	SUS	1	
22	給水給湯カラン	———	各1	15A

注1. 釜設置面は、必ず水平に施工すること、前後誤差10mm以内のこと。
(調整板t1.5×12枚を付属しますので、高さを調整してください。)
注2. チャンネル脚上面にて、釜が水平に設置されていることを確認すること。
注3. 釜を傾けた状態(排気筒接合部がずれた状態)で燃焼すると、不完全燃焼を起こすことがありますので、燃焼時は必ず釜水平状態にて行なってください。
注4. 連結金具は、設置完了後取外してください。
注5. 排気トップはオプションです。当図面の形状・寸法には含まれていません。
*品質向上の為、予告なく仕様の変更を行う場合があります。
単位:mm

No.	図面名称	Quant.
C9	低輻射ガス回転釜	1
規格・仕様	GHSX-26 (特)	

Name	松原認定こども園給食棟新築その他機械設備工事
Class	《給食棟》厨房機器姿図-6 (参考図) Date
Sheet No. M-48/56	Checked by
Scale	— b. s. l. s.
TAKATSUKI	CITYHALL A.SECTION OF ARCHITECTURE

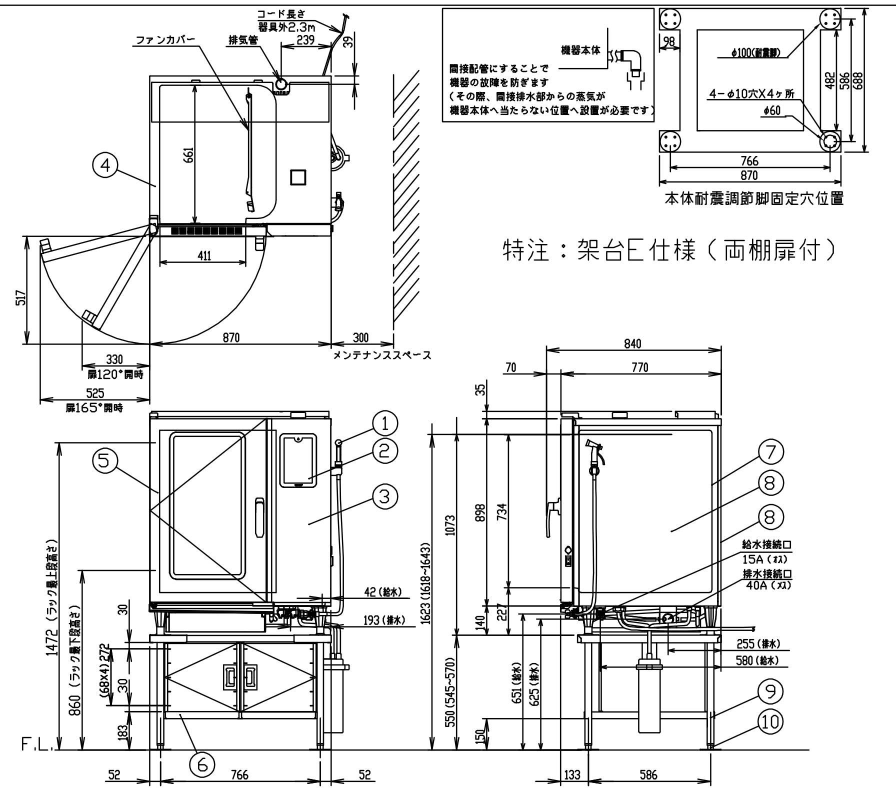

型式		CSXH-EW101-T（特）		
寸法 (mm)	外形	870(W)	770(D)	1,623(H)
	庫内有効	411(W)	661(D)	734(H)
接続	給水	15A	適用水圧 0.2~0.75MPa	
	排水	40A	100℃以上耐熱材	
	電気	三相200V 50/60Hz	4心14sq	
			端子R14-6	
		漏電ブレーカは本機専用で60A		
ヒータ容量	オーブン	17.7kW		
	蒸気発生器	16.2kW		
定格消費電力		18.0kW		
最大電流		52A		
温度調節範囲	ホット	30~300℃		
	スチーム	50~130℃		
	コンビ	30~300℃		
安全装置		庫内異常過熱防止装置（液膨張式）		
		ボイラ空焚き防止装置（バイメタル式）		
構造		庫内と熱交換部はファンカバーにて仕切りあり		
		庫内加熱方式：シーズ―ヒータによる間接加熱方式		
本体重量		185kg		
ホテルパン収納枚数		1/1GN 10枚（ピッチ68）		
ラックサポート総耐荷重		100kg（1段あたり最高30kgまで）		
芯温センサ		標準付属：3点感知		
標準付属品		専用軟水器（1）、耐熱手袋（1セット） 液体洗剤（1）、液体洗剤用スプレー（1） 自動洗浄専用ペレット洗剤 2kg（1） 自動洗浄専用粉末リンス剤（10） 排水部材セット（1）		
専用付属品		給水接続管（2）、軟水器固定板（1）		

No	品名	材質	備考
1	洗浄ノズル		
2	コントロール操作及び表示部		
3	コントロール化粧板	SUS304 t1.0	No.4
4	外装（上）	SUS430 t1.0	No.4
5	扉化粧板	SUS304 t0.8	No.4
6	下棚スノコ	SUS430 t1.0	2枚
7	オーブン庫内壁	SUS304 t1.0	
8	外装（横、後）	SUS430 t0.8	No.4
9	脚パイプ	SUS304 t1.5	32角パイプ
10	耐震調節脚	SUS304他	4ヶ所

注）1.仕様及び外観を改良のため、予告なく変更することがあります。
2.設置条件について、場所、電源等は、取扱説明書・設置工事説明書に従って正しく行ってください。
3.給水装置性能基準適合品です。

1/1ノンスティックホテルパン
10枚付き（25・65・波型）

No.	図面名称	Quant.
C10	スチームコンベクションオーブン	1
規格・仕様	CSXH-EW101-T（特）	

品番	名称	備考
1	槽板	SUS 430 1.2t No.4
2	化粧板	SUS 430 0.8t No.4
3	パイプ脚	SUS 430 φ38 1.2t（継手付）
4	パイプ枠	SUS 430 32×16（角パイプ）1.2t
5	排水トラップ	カゴ付防臭トラップ 40A（排水アダプター付）／ T□-195
6	オーバーフロー	小判型 ／ T□-232P
7	アジャスト	SUS 304&ダイキャスト（T□-108）
8	補強材	SUS 430 L3×30×30
9	取外式平板	SUS 430 1.0t No.4（分割式）

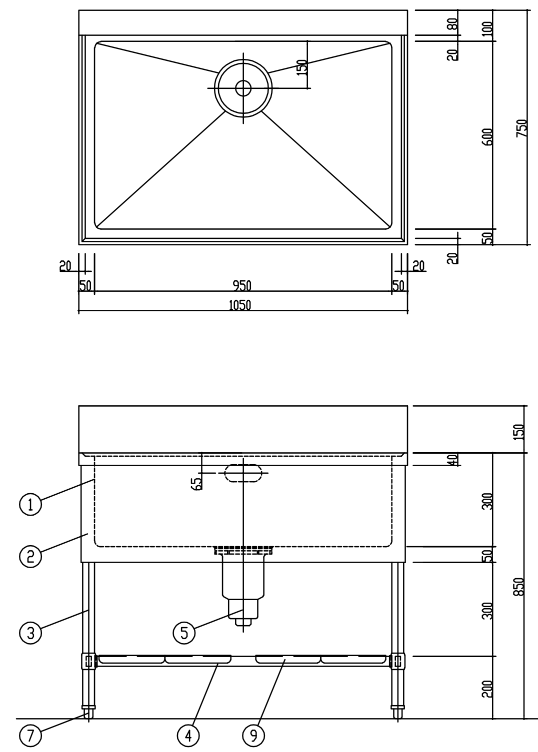

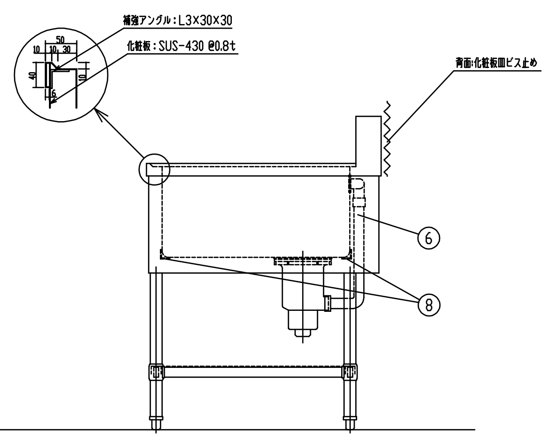

No.	図面名称	Quant.
C11	一槽シンク	1
規格・仕様	1050×750×850	

品番	名称	備考
1	甲板	SUS 430 1.2t No.4 補強入
2	パイプ脚	SUS 430 φ38 1.2t（継手付）
3	パイプ枠	SUS 430 32×16（角パイプ）1.2t
4	アジャスト	SUS 304&ダイキャスト（T□-108）
5	取外式平板	SUS 430 1.0t No.4（分割式）

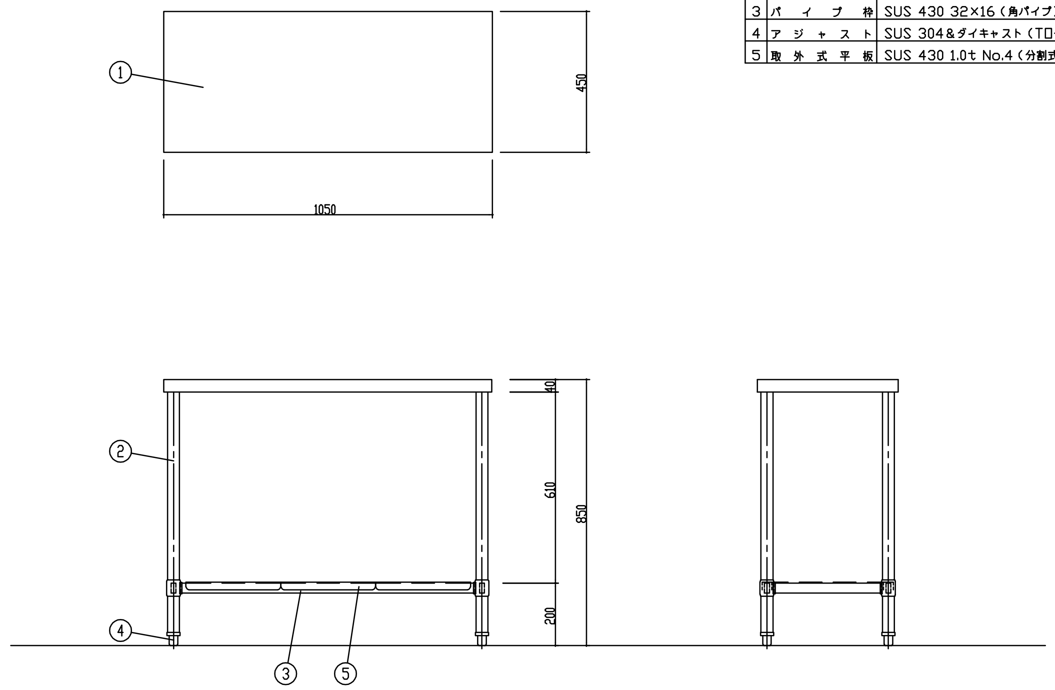

No.	図面名称	Quant.
C12	作業台	1
規格・仕様	1050×450×850	

仕様
定格電圧　3φ 200V
定格消費電力　5.0kW×3
電源容量　6.0kVA×3
一次側最大電流値　15.2A×3
漏電ブレーカー　漏電ブレーカーは,高調波誤動作対策品で下記容量のものを御使用下さい。
推奨ブレーカー容量　定格電流：30A×3　感度電流：30mA
電源電線　接地3P-20A 引掛プラグ付 2m×3
アース線　電源電線に含む

本体
トッププレート　SUS304 t1.2 #4
本体　SUS430 t1.0 #4
オプション　温調センサー

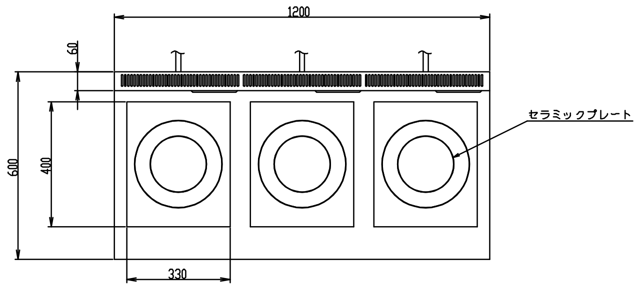

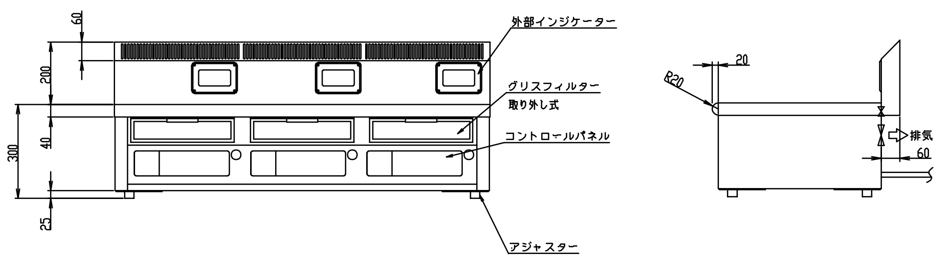

コンセント形状

No.	図面名称	Quant.
C13	IH調理器	1
規格・仕様	MIR-1555TA	

Name	松原認定こども園給食棟新築その他機械設備工事
Class	《給食棟》厨房機器姿図-7（参考図） Date
Sheet No. M-49/56	Checked by
Scale —	b. s. l. s.
TAKATSUKI	CITYHALL A.SECTION OF ARCHITECTURE

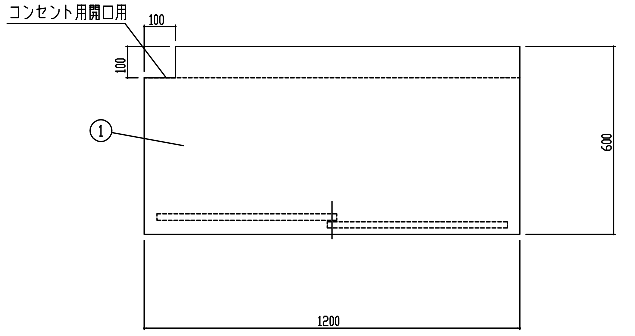

品番	名　　称	備　　考
1	甲板	SUS 430 1.2t No.4 補強入
2	本体	SUS 430 1.0t No.4
3	扉	SUS 430 1.0t No.4
4	引手	SUS 304(TO-106)
5	アジャスト	SUS 304(TO-80)

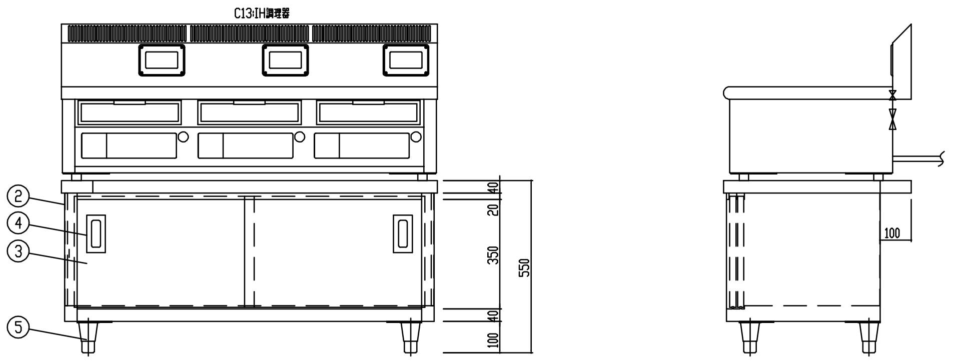

No.	図面名称	Quant.
C14	コンロ置台	1
規格・仕様	1200×600×550	

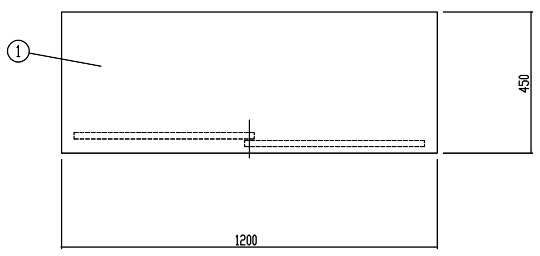

品番	名　　称	備　　考
1	甲板	SUS 430 1.2t No.4 補強入
2	本体	SUS 430 1.0t No.4
3	扉	SUS 430 1.0t No.4
4	引手	SUS 304 (TO-106)
5	アジャスト	SUS 304 (TO-80)
6	中棚	SUS 430 1.0t No.4 (内部補強入、可動式)
7	棚柱	SUS 430

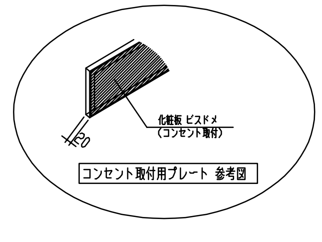

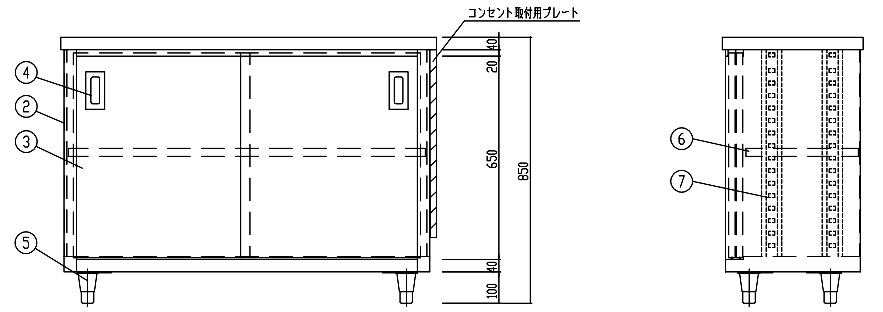

No.	図面名称	Quant.
C15	台下戸棚	1
規格・仕様	1200×450×850	

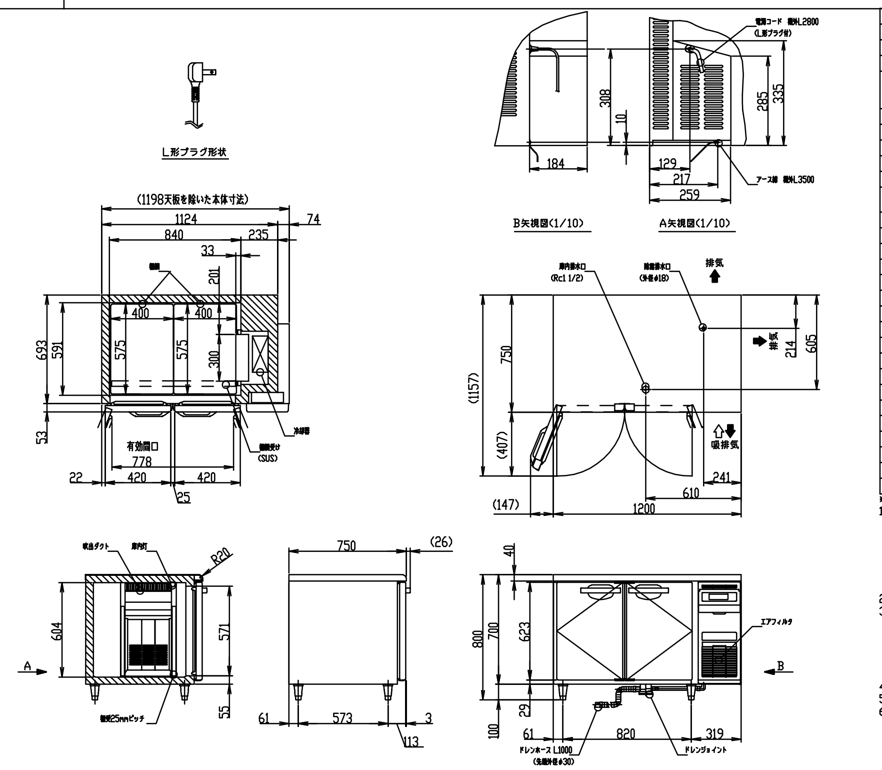

製品名	テーブル型冷蔵庫
形名	RT-120SDJ-RML
電源	単相100V 50/60Hz 容量 0.29kVA (2.9A)
電流	運転電流 1.6/1.6A 電動機定格電流 1.3/1.3A
消費電力	電動機定格消費電力 90/90W(力率69/69%) 電熱装置定格消費電力 218W 冷却時消費電力 118/118W 霜取時消費電力 218/218W
放熱量	325/325W
電源コード	2.8m(L形プラグ付)
定格内容積	321L
外形寸法	幅1200×奥行750×高さ800(790~830)mm
内形寸法	幅840×奥行591×高さ604mm
外装	ステンレス鋼板、亜鉛鋼板(後板・底板) 多層クリアコートステンレス鋼板(扉)、ABS樹脂(フロントパネル)
内装	ステンレス鋼板、ABS樹脂
断熱材	硬質ポリウレタン一体発泡
冷却方式	強制対流式
除霜方式	ガラス管ヒータ方式
圧縮機	全密閉形 出力175W(インバータ)
凝縮器	フィン&チューブ形 強制空冷式
冷却器	フィン&チューブ形
冷媒	R600a
庫内温度制御	マイコン制御(デジタル温度表示)-6~12℃調節可能
除霜制御	マイコン制御
電気回路保護	アース線
冷媒回路保護	ケースサーモによる圧縮機停止(自動復帰)
脚	樹脂製90~130mm調整可能
棚網	2セット(棚網4枚・棚網受け2本)
製品質量	75kg (梱包時 約79kg)
梱包	簡易ダンボール梱包 幅1295×奥行830×高さ780mm
付属品	ドレンジョイント一式、ドレンホース2本
使用条件	周囲温度5~35℃ 電圧変動:定格電圧の±10%以内

※仕様・外観につきましては、改良のため予告なく変更することがあります。

1. 設置条件について
   場所、給排水、電源等は取扱説明書・据付工事説明書に従って正しく行ってください。
   また、本体設置スペースは、設置条件により若干異なることがありますので、10mm程度余裕をとってください。
   (給排気スペース・配管スペース等は本体設置スペースとは別に確保が必要です。)
2. 放熱量は、周囲温度30℃における最終到達温度の時の値です。
3. この製品には漏電遮断器が付いていません。
   「電気設備に関する技術基準」、「内線規程」にしたがった高調波対応形の過負荷保護付漏電遮断器を付設し、電源容量は仕様欄に記載してある値に適合した専用電源を使用してください。
   過負荷保護付漏電遮断器の使用は、定格感度電流15mA、定格不動作電流7.5mA、動作時間0.1秒以内。
4. 元ブレーカー容量は15A 125Vです。
5. 製品コード:T363-C145
6. 仕様欄記載の電流値及び消費電力値等の仕様値は参考値です。
   性能試験の結果により、仕様値を変更する場合が有ります。

※H=850仕様

No.	図面名称	Quant.
C16	テーブル形冷蔵庫	1
規格・仕様	RT-120SDJ-RML (特)	

品番	名　　称	備　　考
1	甲板	SUS 430 1.2t No.4 (内部補強入)
2	パイプ脚	SUS 430 φ32 1.2t
3	補強枠	SUS 430 φ25 1.0t
4	パイプソケット	SUS 304 / TO-145L

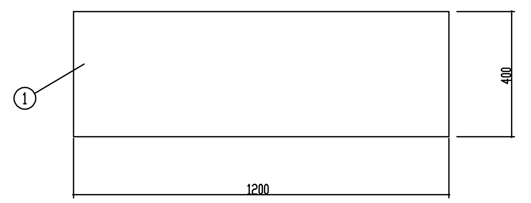

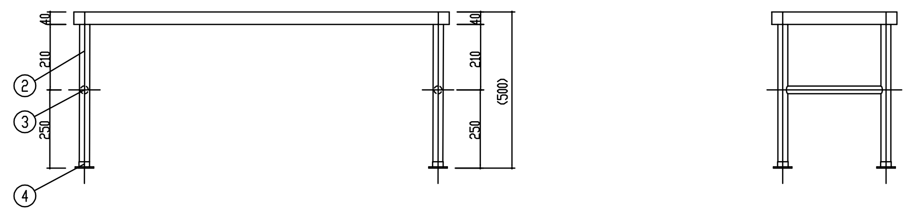

No.	図面名称	Quant.
C17	上棚	1
規格・仕様	1200×400×1段	

Name 松原認定こども園給食棟新築その他機械設備工事
Class 《給食棟》厨房機器姿図-8 (参考図) Date
Sheet No. M-50/56
Checked by
Scale ―　b.　s.　l.　s.
TAKATSUKI CITYHALL A.SECTION OF ARCHITECTURE

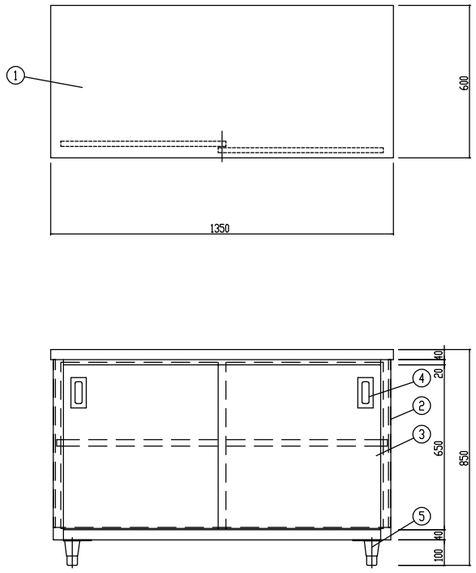

品番	名称	備考
1	甲板	SUS 430 1.2t No.4 補強入
2	本体	SUS 430 1.0t No.4
3	扉	SUS 430 1.0t No.4
4	引手	SUS 304（TO-106）
5	アジャスト	SUS 304（TO-80）
6	中棚	SUS 430 1.0t No.4（内部補強入、可動式）
7	棚柱	SUS 430

No.	図面名称	Quant.
C18	台下戸棚	1
規格・仕様	1350×600×850	

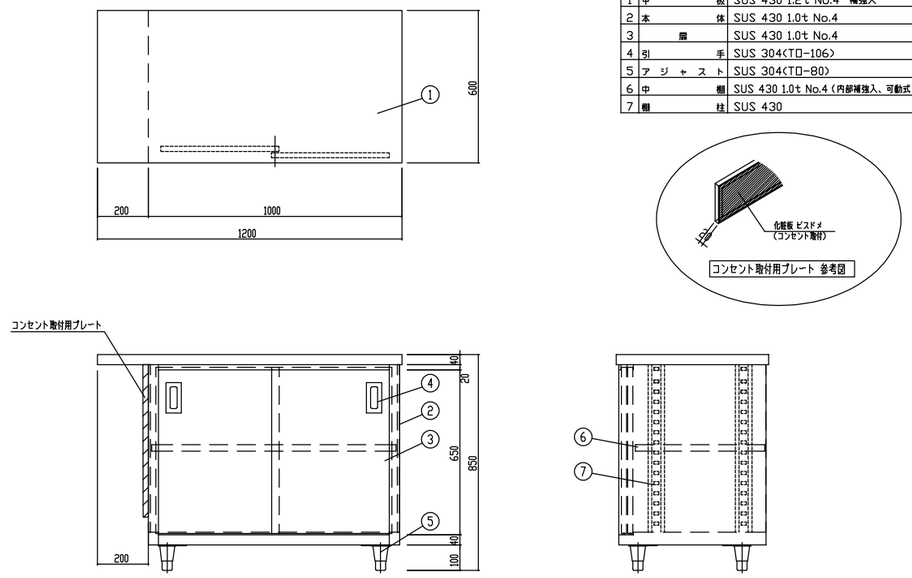

品番	名称	備考
1	甲板	SUS 430 1.2t No.4 補強入
2	本体	SUS 430 1.0t No.4
3	扉	SUS 430 1.0t No.4
4	引手	SUS 304（TO-106）
5	アジャスト	SUS 304（TO-80）
6	中棚	SUS 430 1.0t No.4（内部補強入、可動式）
7	棚柱	SUS 430

No.	図面名称	Quant.
C19	台下戸棚	1
規格・仕様	1200×600×850	

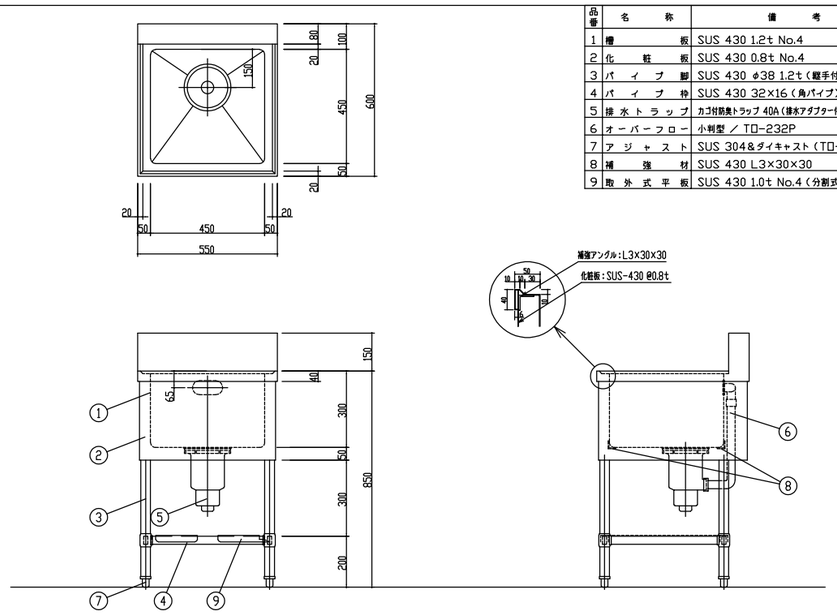

品番	名称	備考
1	槽板	SUS 430 1.2t No.4
2	化粧板	SUS 430 0.8t No.4
3	パイプ脚	SUS 430 φ38 1.2t（縦手付）
4	パイプ枠	SUS 430 32×16（角パイプ）1.2t
5	排水トラップ	カゴ付防臭トラップ 40A（排水アダプター付）／TO-195
6	オーバーフロー	小判型 ／ TO-232P
7	アジャスト	SUS 304＆ダイキャスト（TO-108）
8	補強材	SUS 430 L3×30×30
9	取外式平板	SUS 430 1.0t No.4（分割式）

No.	図面名称	Quant.
C20	一槽シンク	1
規格・仕様	550×600×850	

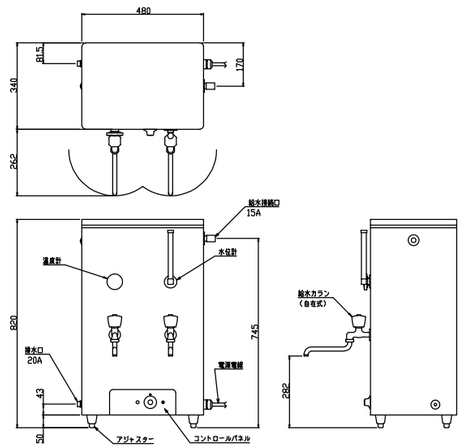

仕様

定格電圧	3φ 200V
定格消費電力	3.0kW
一次側最大電流値	8.7A
推奨ブレーカー容量	定格電流:20A 感度電流:30mA
電源電線	接地3P-20A 引掛プラグ付 2m
アース線	電源電線に含む
容量	60リットル
本体質量	31kg
本体	
外装	SUS304
湯槽	SUS304
蓋	SUS304
湯上時間	15℃から90℃ 105分（春秋）

特注内容
・給湯カラン：自在式（NET-20用）

コンセント形状

No.	図面名称	Quant.
C21	電気湯沸器	1
規格・仕様	NET-60（特）	

Name	松原認定こども園給食棟新築その他機械設備工事
Class	《給食棟》厨房機器姿図-9（参考図） Date
Sheet No.	M-51 / 56
Checked by	b. s. l. s.
Scale	—

TAKATSUKI CITYHALL A.SECTION OF ARCHITECTURE

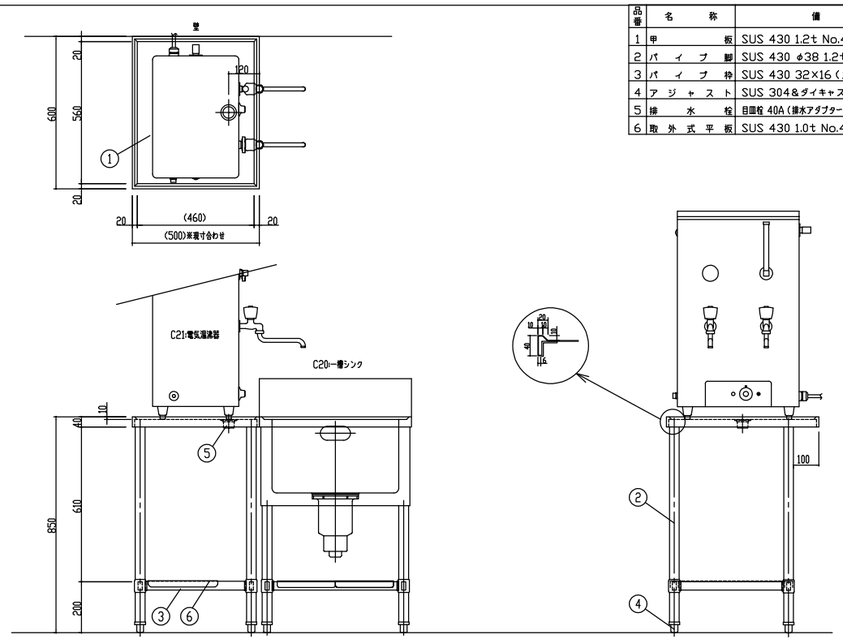

品番	名称	備考
1	甲板	SUS 430 1.2t No.4 補強入
2	パイプ脚	SUS 430 φ38 1.2t（継手付）
3	パイプ枠	SUS 430 32×16（角パイプ）1.2t
4	アジャスト	SUS 304＆ダイキャスト（TO-108）
5	排水栓	目皿栓 40A（排水アダプター付）／TO-183/40A
6	取外式平板	SUS 430 1.0t No.4（分割式）

No.	図面名称	Quant.
C22	作業台	1
規格・仕様	(500)×600×850	

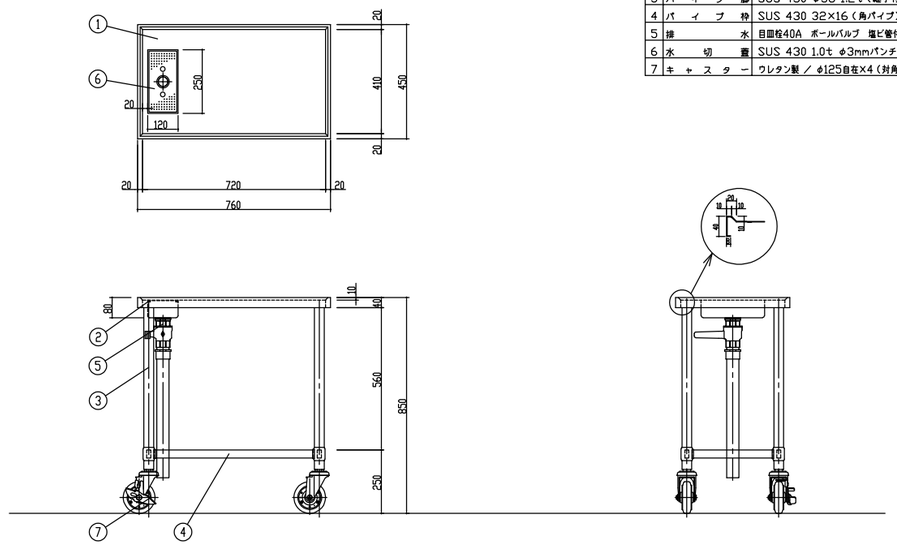

品番	名称	備考
1	甲板	SUS 430 1.2t No.4
2	補強枠	SUS 430 L3×30×30
3	パイプ脚	SUS 430 φ38 1.2t（継手付）
4	パイプ枠	SUS 430 32×16（角パイプ）1.2t
5	排水	目皿栓40A ボールバルブ 塩ビ管付（固定金具付）
6	水切蓋	SUS 430 1.0t φ3mmパンチング
7	キャスター	ウレタン製 ／ φ125自在X4（対角ストッパー付）

No.	図面名称	Quant.
C23	移動台	1
規格・仕様	450×760×850	

品番	名称	備考
1	槽板	SUS 430 1.2t No.4
2	化粧板	SUS 430 0.8t No.4
3	パイプ脚	SUS 430 φ38 1.2t（継手付）
4	パイプ枠	SUS 430 □32×16 1.0t
5	アジャスト	SUS 304
6	排水トラップ	カゴ付防臭トラップ40A（排水アダプター付）／TO-195
7	オーバーフロー	小判型／TO-232P
8	ラックレール	SUS 430 L3×30×30
9	取外式平板	SUS 430 1.0t No.4（分割式）
10	SWボックス取付板	SUS 430 1.5t（i520型のみ）

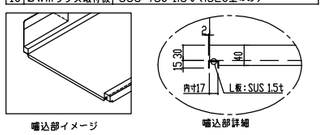

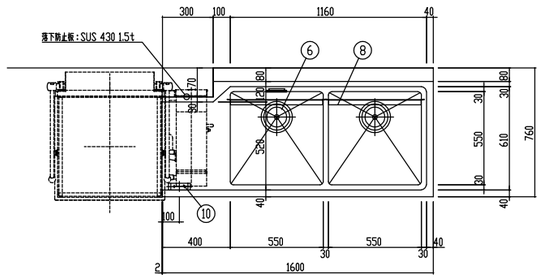

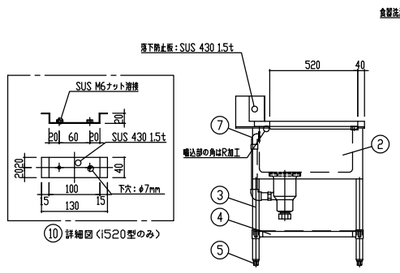

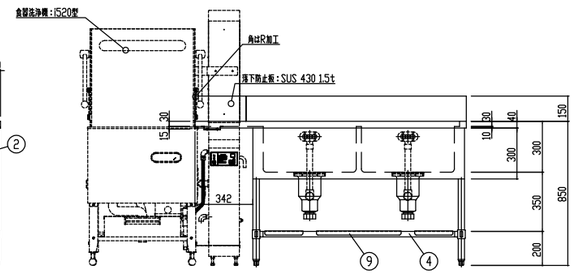

No.	図面名称	Quant.
C24	二槽ソイルドテーブル	1
規格・仕様	1600×760×850	

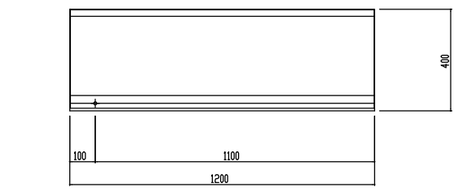

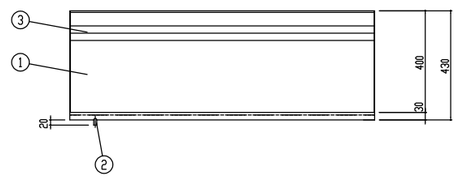

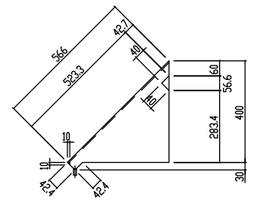

品番	名称	備考
1	本体	SUS 430 1.0t No.4
2	ドレンパイプ	SUS 430 φ10 1.0t
3	ガイド	SUS 430 1.0t No.4

No.	図面名称	Quant.
C25	ラックシェルフ	1
規格・仕様	1200×400×1段	

Name 松原認定こども園給食棟新築その他機械設備工事

Class 《給食棟》厨房機器姿図-10（参考図） Date

Sheet No. M-52/56

Checked by

Scale — b. s. l. s.

TAKATSUKI CITYHALL A.SECTION OF ARCHITECTURE

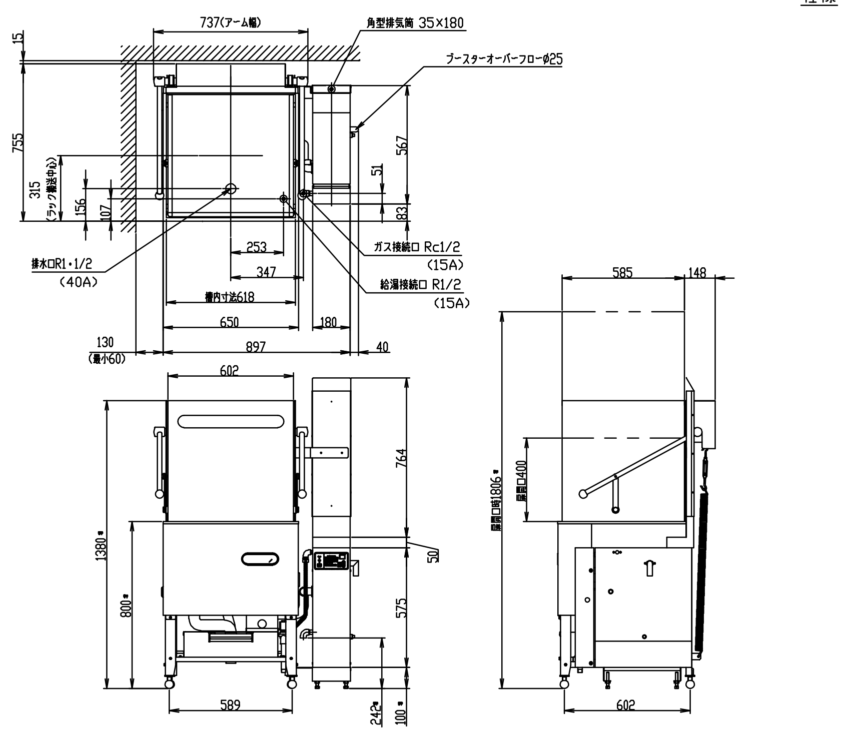

※1.オプション2kW/3kWヒーターの場合は
+1kW/+2kWとなります。

仕様

―洗浄機本体―

供給電源電圧		~~AC100V(単相)~~ / AC200V(三相)
		50Hz 又は 60Hz
洗浄方式	主洗浄	上下圧力噴射・回転ノズル
	すすぎ洗浄	上下圧力噴射・回転ノズル
処理能力		54ラック/h
洗浄サイクル	扉閉	1.5秒
	主洗浄	50秒
	休止	3.5秒
	すすぎ洗浄	7.5秒
	水切り休止	2秒
	扉開	1.5秒
		66秒
洗浄槽貯湯量		18L
すすぎ消費量		2.9L/1洗浄サイクル
主洗浄ポンプ		~~0.4kW~~ / 0.7kW
すすぎポンプ		0.15kW
洗浄槽ヒーター		~~1kW~~ / 1kW(オプション:2kW/3kW)
洗浄湯温度		60℃
最大消費電力 ※1		1kW
消費電流		~~11A~~ / 5A
接続	給湯	R 1/2 (15A)
	排水	R 1・1/2 (40A)
給湯温度条件		35℃以上
給水(湯)圧		0.05MPa~0.20MPa
電源コード		~~プラグ付/約3m(機外)~~ / 約3m(機外)
質量		103kg
付属品		万能ラック
		排水ホース

―ガスブースター―

型式		GHA-10Nd
消費熱量		11.0kW
ガス消費量	LPG	11.3kW
	13A	11.0kW
出湯温度設定		標準:90℃ (60℃から90℃範囲5℃毎に選択可)
安全装置	過熱防止	サーミスター検知
	空焚防止	フロートスイッチ
	沸騰防止	サーミスター検知
すすぎ槽貯湯量		23L
接続	ガス	Rc1/2 (15A)
質量		15 kg

主要材料	本体	SUS304・SUS430
	ポンプ	ガラス入変性PPE (ハネグルマ)
	洗浄槽	SUS304
	洗浄シャワーアーム	SUS304
	給水用電磁弁	SUS

製品の仕様及び外観は、品質改良のため予告なしに変更する場合があります。

No.	図面名称	Quant.
C26	食器洗浄機	1
規格・仕様	i520-GHA10Nd	

品番	名称	備考
1	甲板	SUS 430 1.2t No.4
2	パイプ脚	SUS 430 φ38 1.2t (継手付)
3	パイプ枠	SUS 430 □32×16 1.0t
4	アジャスト	SUS 304
5	ラックストッパー	SUS 430 □32×16 1.0t (三方枠・前枠なし)
6	取外式平板	SUS 430 1.0t No.4 (分割式)

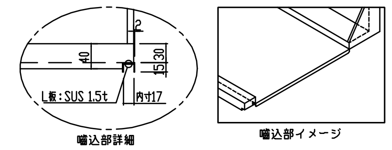

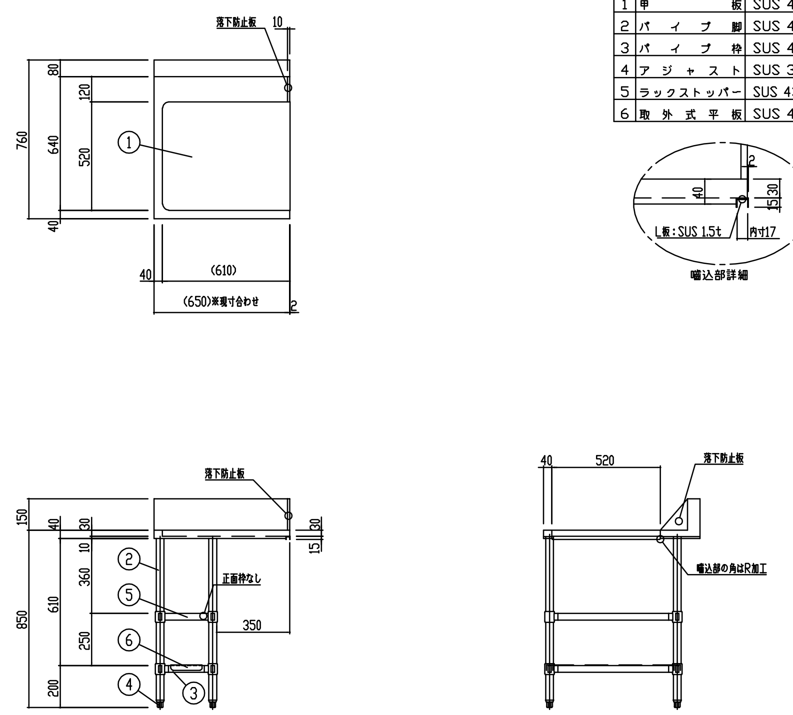

※現寸合わせ

No.	図面名称	Quant.
C27	クリーンテーブル	1
規格・仕様	(650)×760×850	

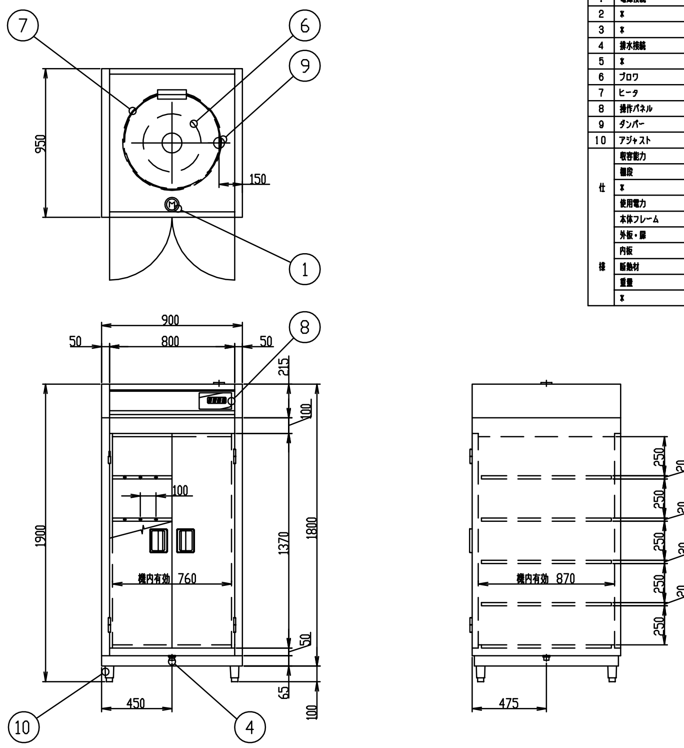

NO	名称	数量	規格
1	電源接続	1	3相200V 6.4kW
2	*	*	*
3	*	*	*
4	排水接続	1	25A
5	*	*	*
6	ブロワ	1	3相200V 0.4kW
7	ヒータ	1	3相200V 6.0kW
8	操作パネル	1	NSC-23
9	ダンパー	1	*
10	アジャスト	4	N-100
仕様	収容能力		20ヶ(収容寸法390X360X200)
	棚段		5段(1棚の耐荷重 80kg)
	*		*
	使用電力		3相200V 6.4kW
	本体フレーム		SUS430 t=0.8
	外板・扉		SUS430 t=0.8
	内板		SUS430 t=0.8
	断熱材		グラスウール t=25
	重量		188kg
	*		*

製品の仕様及び外観は、品質改良のため予告なしに変更する場合があります。

No.	図面名称	Quant.
C28	消毒保管機	1
規格・仕様	MCWK-20-s	

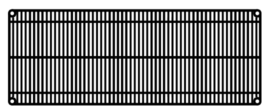

[仕様]

(棚) 線径φ3.7、φ4.8、φ5.0、φ6.3の軟鋼線材(SWRM 8~10)を使用。ニッケル・クロームメッキの後、銀イオン無機系抗菌剤配合のアクリルコーティングを施す。ABS製テーパースリーブを使用し、柱の任意の位置に固定可能。

(柱) 外径φ25.4、肉厚1.2mmのSUS304パイプを使用。表面は#600研磨(相当)を施し、棚位置決め用の溝を25.4mmピッチで設ける。また、柱の上端にはポリキャップ、下端には亜鉛ダイカストナットを圧入し、スチール鍛造・ユニクロメッキのアジャストボルトを取付ける。(アジャストボルトの調整範囲は17mm)

(単独キャスター) φ50~φ150各種。柱下端にねじ込み、または圧入して取付ける。

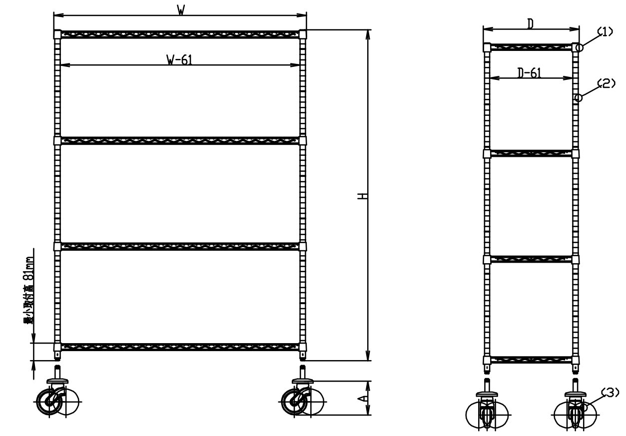

? 棚 奥行 D×間口 W 寸法 (mm)

W 呼び寸 \ 機種	SS	AS	MS	BS	LS
610	307×605	359×605	460×605	――	613×605
760	307×758	359×758	460×758	536×758	613×758
910	307×910	359×910	460×910	536×910	613×910
1070	――	――	460×1062	――	613×1062
1220	307×1212	359×1212	460×1212	536×1212	613×1212
1520	307×1518	359×1518	460×1518	536×1518	613×1518
1820	307×1821	359×1821	460×1821	536×1821	613×1821

? 柱 高さ寸法(アジャスター締込時) (mm)

品番	P 1390	P 1590	P 1900	P 2200
寸法 H (mm)	1384	1587	1892	2197

? 単独キャスター ※Sシリーズはストッパー付

品番	DR 60 DRS 60	R 75 S 75	R 100TPE S 100TPE	R 125TPE S 125TPE	R 150 S 150
車輪径 (mm)	60	75	100	125	150
車輪幅 (mm)	46(双輪)	21	27	27	40
車輪材質	ナイロン	ゴム	エラストマー	エラストマー	ゴム
取付高 A (mm)	74	95	130	162	189
取付法	ネジ込み	ネジ込み	打ち込み	打ち込み	打ち込み

No.	図面名称	Quant.
C29	移動シェルフ	1
規格・仕様	P1590-4/MS910-4	

Name 松原認定こども園給食棟新築その他機械設備工事

Class 《給食棟》厨房機器姿図-11(参考図) Date

Sheet No. M-53/56

Checked by

Scale ―

b. s. l. s.

TAKATSUKI CITYHALL A.SECTION OF ARCHITECTURE

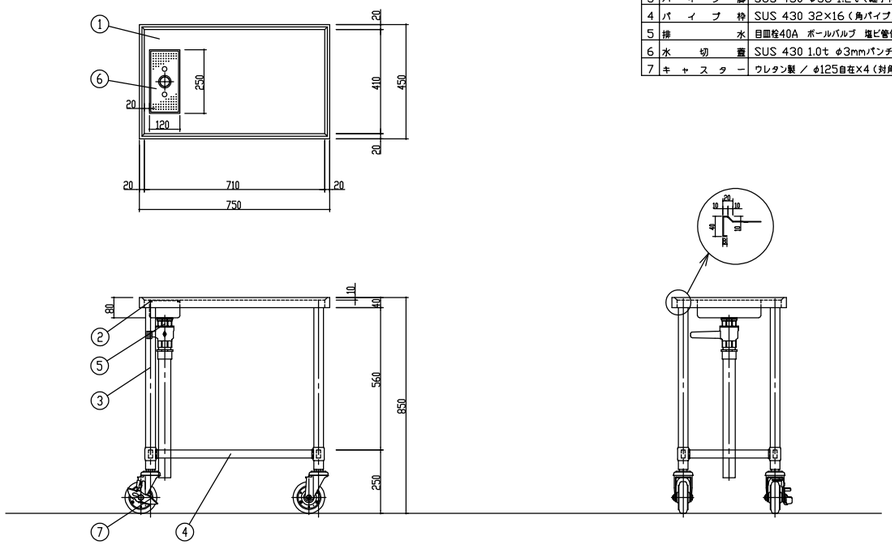

品番	名称	備考
1	甲板	SUS 430 1.2t No.4
2	補強枠	SUS 430 L3×30×30
3	パイプ脚	SUS 430 φ38 1.2t（縦手付）
4	パイプ枠	SUS 430 32×16（角パイプ）1.2t
5	排水	目皿枠40A ボールバルブ 塩ビ管付（固定金具付）
6	水切蓋	SUS 430 1.0t φ3mmパンチング
7	キャスター	ウレタン製 ／ φ125自在×4（対角ストッパー付）

No.	図面名称	Quant.
C30	移動台	2
規格・仕様	750×450×850	

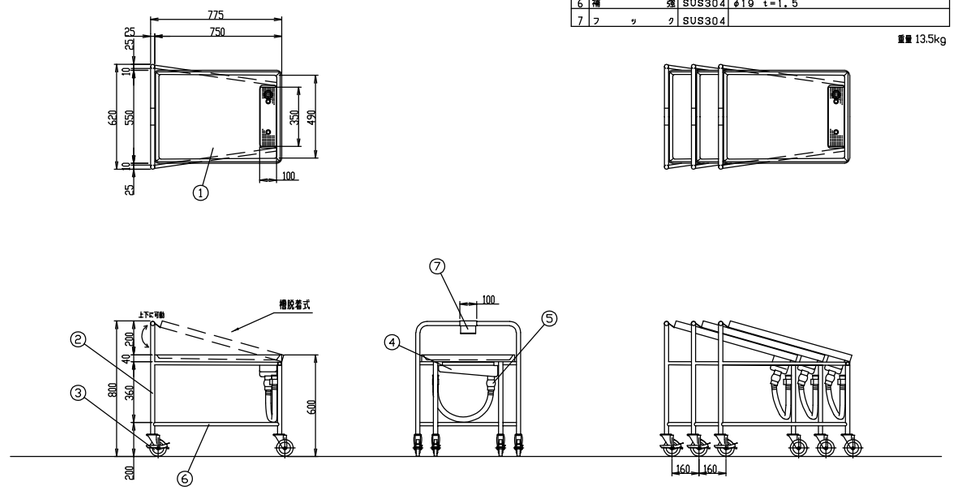

品番	名称	材質	備考
1	棚部	SUS304	t=1.2 水切り勾配付
2	主柱	SUS304	φ25 t=1.2
3	キャスター		自在車×4 ウレタン車×4 ストッパー付き×2 φ100
4	排水	SUS304	25A 目皿枠・ジャバラホース・ジャバラ引っ掛けフック付き 排水棚部は清掃面を考慮して縦・横ともR構造であること
5	ボールバルブ		
6	補強	SUS304	φ19 t=1.5
7	フック	SUS304	

重量 13.5kg

No.	図面名称	Quant.
C31	スタッキングカート	3
規格・仕様	STK-800	

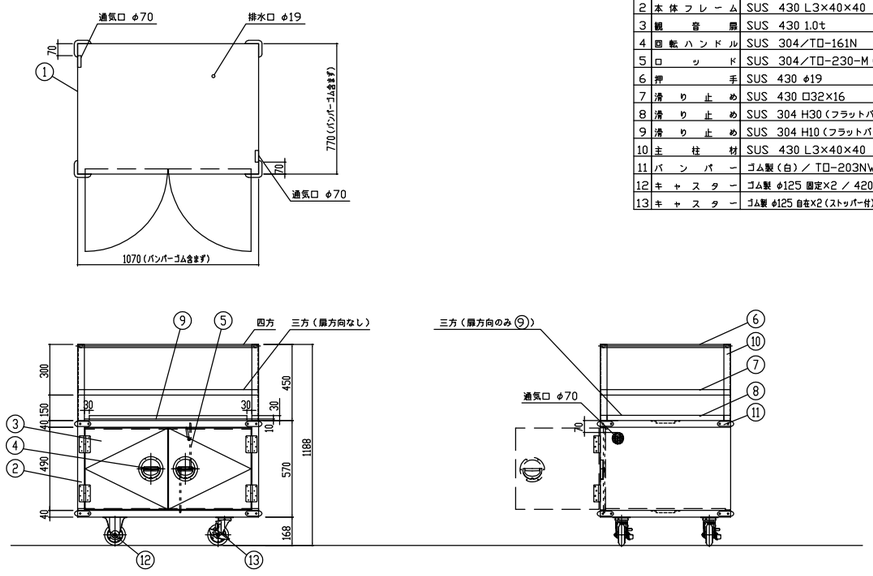

品番	名称	備考
1	本体外装	SUS 430 1.0t
2	本体フレーム	SUS 430 L3×40×40
3	観音扉	SUS 430 1.0t
4	回転ハンドル	SUS 304／TD-161N
5	ロッド	SUS 304／TD-230-M（スプリング付）
6	押手	SUS 430 φ19
7	滑り止め	SUS 430 □32×16
8	滑り止め	SUS 304 H30（フラットバー）
9	滑り止め	SUS 304 H10（フラットバー）
10	主柱材	SUS 430 L3×40×40
11	バンパー	ゴム製（白）／ TD-203NW
12	キャスター	ゴム製 φ125 固定×2 ／ 420SR-R125
13	キャスター	ゴム製 φ125 自在×2（ストッパー付）／ 413S-R125

No.	図面名称	Quant.
D1	給食用ワゴン	1
規格・仕様	1070×770×1188	

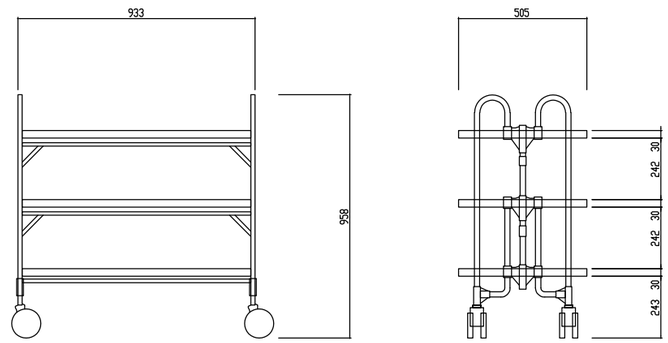

耐荷重	30kg／段
自重	25kg
棚板材質	ステンレス製
パイプ材質	ステンレス製
ジョイント部	ナイロン製
キャスター	100φナイロンエラストマー製（対角ストッパー付）
折りたたみ時寸法	W933×D200×H1060

No.	図面名称	Quant.
D2	折りたたみ式ワゴン	2
規格・仕様	KEAW-3	

Name 松原認定こども園給食棟新築その他機械設備工事

Class 《給食棟》厨房機器姿図-12（参考図） Date

Sheet No. M-54/56 Checked by

Scale — b. s. l. s.

TAKATSUKI CITYHALL A.SECTION OF ARCHITECTURE

配管の吊り金物･形鋼振れ止め支持要領(1)

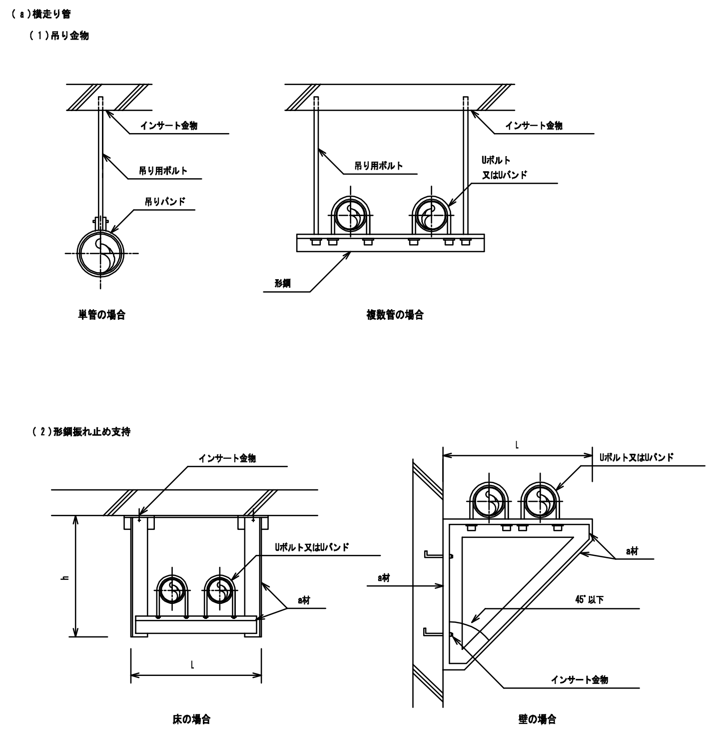

注 (イ) (1)のインサート金物及び吊り用ボルトは、形鋼振れ止め支持部材選定表(二)の(e)(f)(g)による。

注 (ロ) (2)の a 材及びインサート金物は、形鋼振れ止め支持部材選定表(一)の(c)による。
なお、接合は全周すみ肉溶接とする。

配管の吊り金物･形鋼振れ止め支持要領(2)

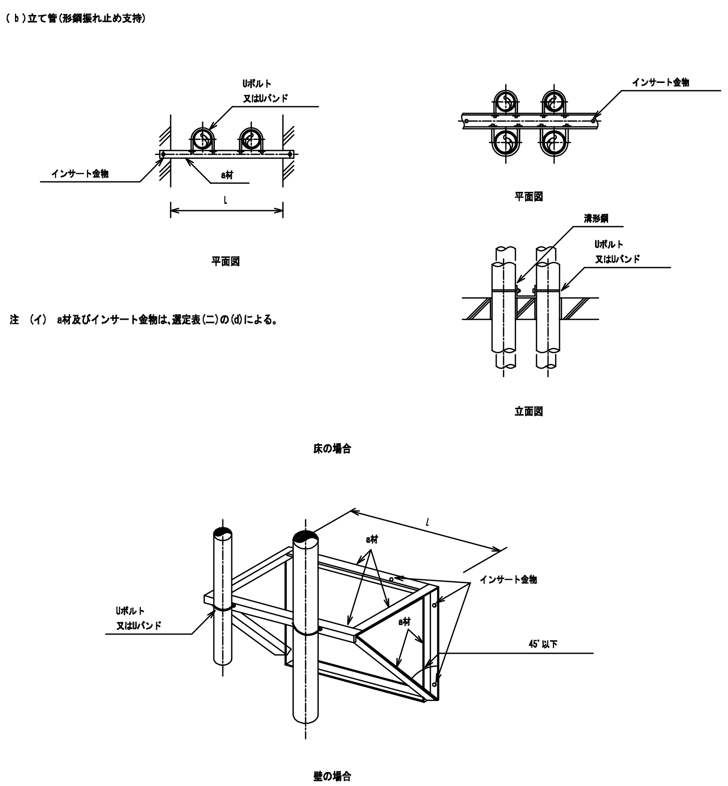

注 (イ) a材及びインサート金物は、選定表(二)の(d)による。

注 (イ) 壁の場合の a 材及びインサート金物は、形鋼振れ止め支持部材選定表(二)の(d)による。
なお、接合は全周すみ肉溶接とする。

立て管の固定要領

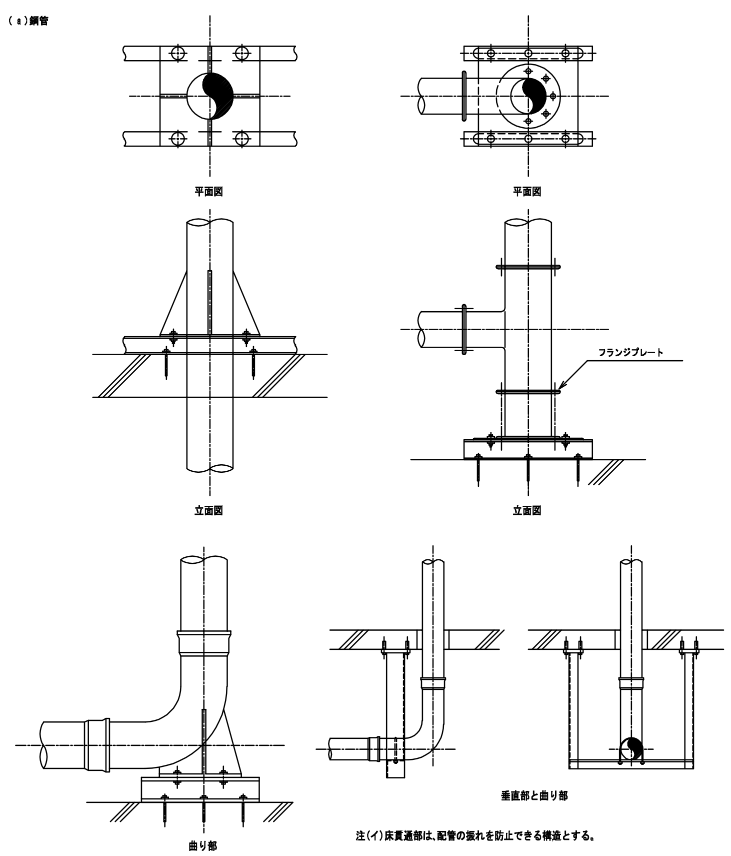

注(イ)床貫通部は、配管の振れを防止できる構造とする。

ダクトの吊金物･形鋼振れ止め支持要領

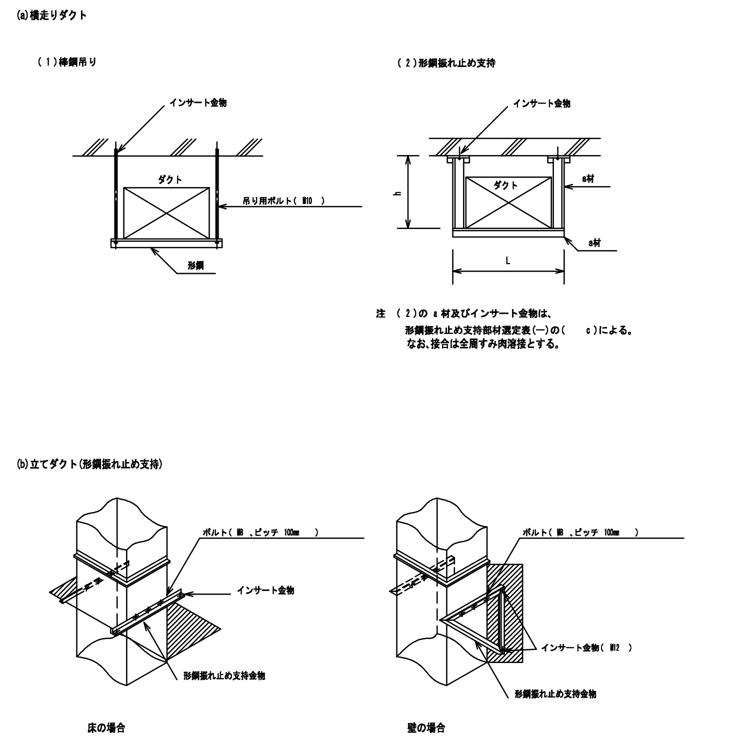

注 (2)の a 材及びインサート金物は、
形鋼振れ止め支持部材選定表(一)の(c)による。
なお、接合は全周すみ肉溶接とする。

注 (イ)壁の場合の形鋼振れ止め支持金物の部材は、
保温無ダクトにのみ適用する。
(ロ)接合は全周すみ肉溶接とする。

配管の防火区画貫通部施工要領

不燃材料の配管が、「建築基準法施行令第 112 条第15 項」に規定する防火区画を貫通する場合

(a)貫通部において保温が必要な配管

(b)貫通部において保温が必要ない配管

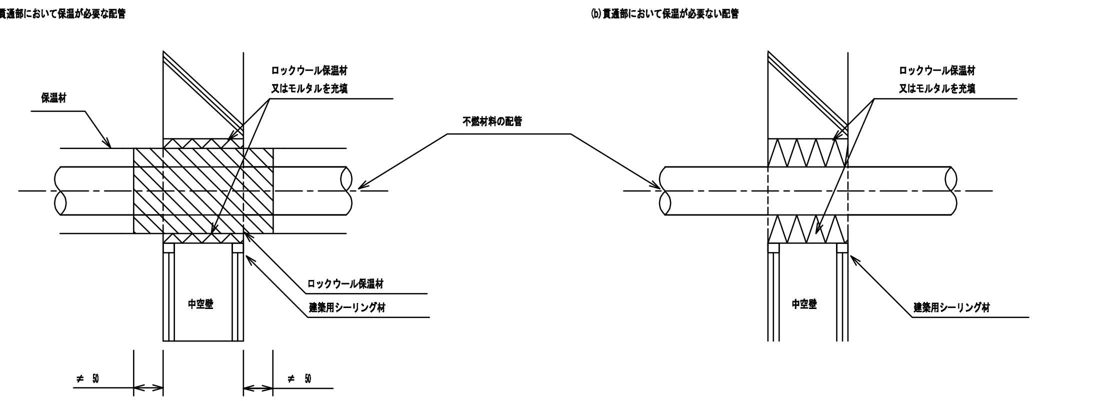

注 (イ) 不燃材料以外の配管が防火区画を貫通する場合は、建築基準法令に適合する工法とする。
(ロ) 貫通部周囲の充填材は、必要に応じて脱落防止措置を施す。
(ハ) 不燃材料以外のスリーブ材(紙製仮枠等)を使用した場合は、配管直前に必ず取り除く。

冷媒配管の防火区画貫通部施工要領

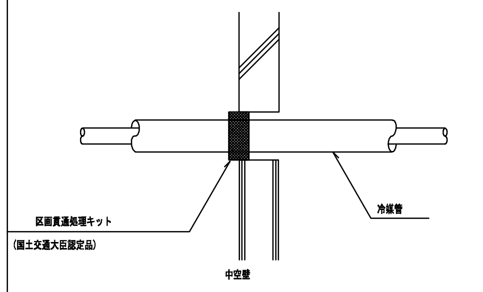

ダクトの防火区画貫通部施工要領

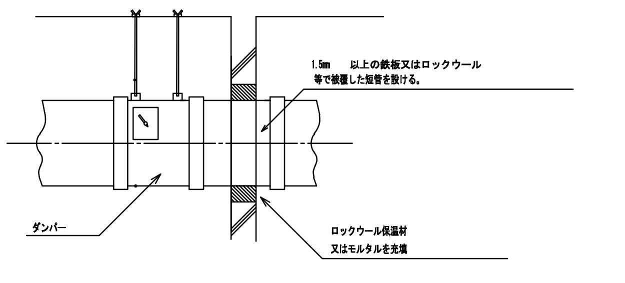

冷媒配管配線･保温標準断面図(制御線共巻)

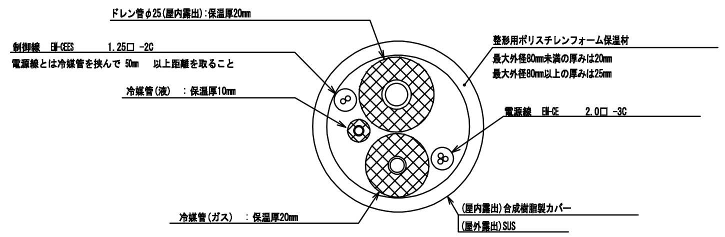

※外装材の損傷を防止するため、整形用ポリスチレンフォームを使用すること。
(屋内配管の2m以上の高さの部分は、この限りではない。)
屋外露出部竪管のSUSラッキングには下部に水抜き穴を設けること。

天井面に取り合う機器の据付要領図

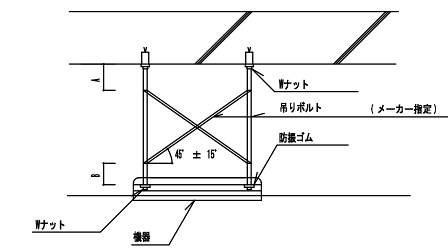

4面にそれぞれ2本の斜材でX形とすること

A + B ≦ 250 ㎜とすること

※メーカー指定の据付方法がある場合はメーカー指定とすること (要振れ止め施工)

グリーストラップ施工要領図

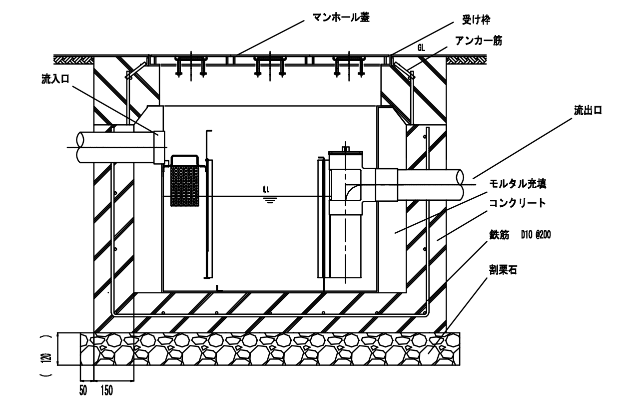

Name	松原認定こども園給食棟新築その他機械設備工事
Class	機械設備工事 標準図-1
Date	
Sheet No.	M-55/56
Scale	―
Checked by	b. s. l. s.

TAKATSUKI CITYHALL A.SECTION OF ARCHITECTURE

道路アスファルト舗装埋設管要領図

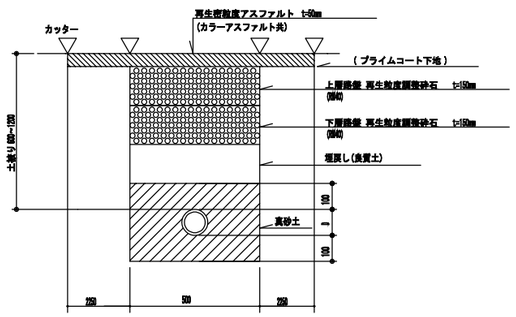

一般場内埋設管要領図

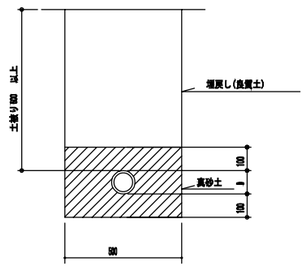

※標示テープは給水、消火のみとする。

構内インターロッキング舗装埋設管要領図

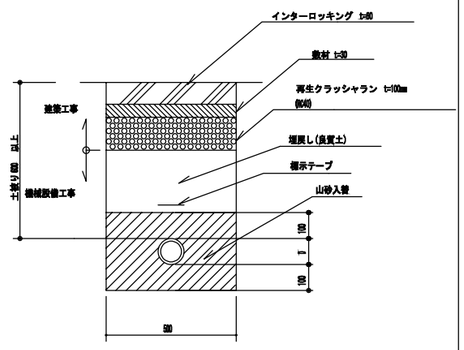

※ 標示テープは給水、消火のみとする。
※ 仮復旧は機械設備工事とする。

減圧装置フロー図

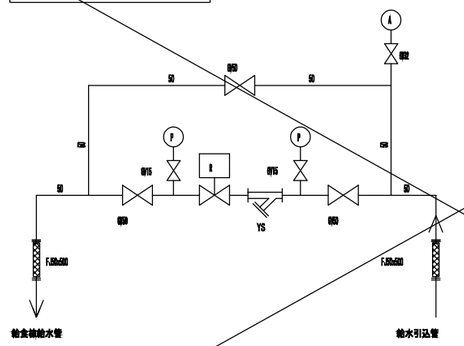

【機器表】

記号	名称	数量	備考
B50	ソフトシール弁(コア付) 50	3	
B02	ソフトシール弁(コア付) 32	1	
B15	ソフトシール弁(コア付) 15	2	
A	自動エアー抜弁 32	1	
P	圧力計 ダイヤフラム式 100 φ	2	
YS	SUS 製Y形ストレーナ 50	1	
R	直動式減圧弁 50	1	
F.50x500	SUS 製フレキシブルジョイント 50x500	2	

※現況圧を計測し、現況圧と同一値に設定し明示の上、通水すること。
※圧力計は計測時のみ使用するので、計測時以外はバルブを常時閉とする。
※自立するように支持すること

構内コンクリート舗装埋設管要領図

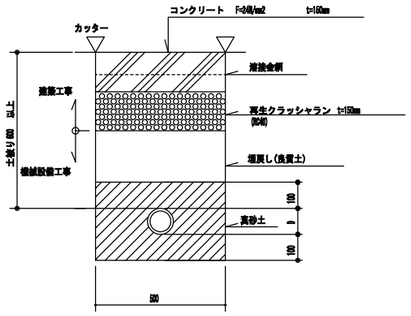

※ 標示テープは給水、消火のみとする。

立上げ部詳細

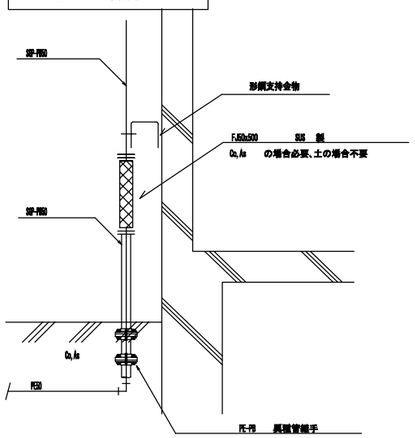

※継手部分が異種金属の場合は絶縁処理をすること。
地中埋設部の金属類出部にはペトロラタム系による防食処理をすること。

形鋼支持架台材参考図

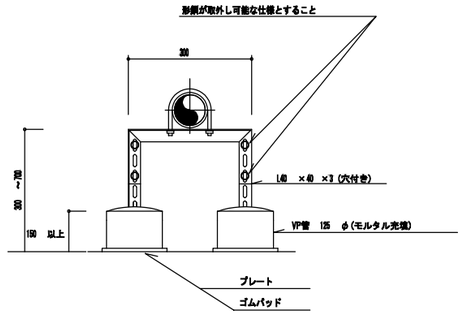

※支持間隔は2.0m 以下とすること。
架台材は溶融亜鉛メッキとし、配管等が異種金属の場合は絶縁処理をすること。

屋上横引配管

形鋼振れ止め支持材参考図

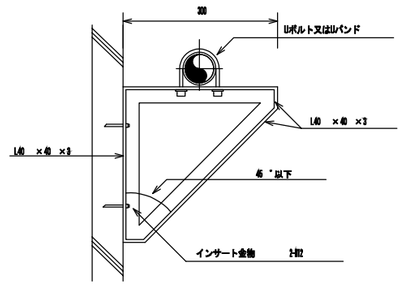

※支持間隔は2.0m 以下とすること。
架台材は溶融亜鉛メッキとし、配管等が異種金属の場合は絶縁処理をすること。

壁横引配管

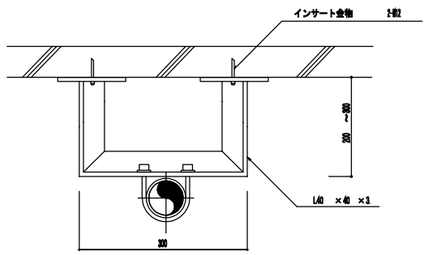

※支持箇所は各階1箇所以上とする
架台材は溶融亜鉛メッキとし、配管等が異種金属の場合は絶縁処理をすること。

壁立配管(平面図)

貯水槽用水位制御盤取付要領

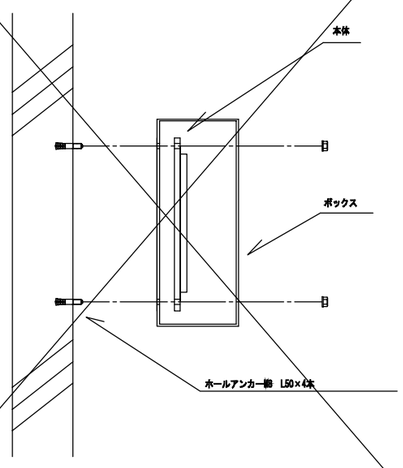

水栓柱設置要領図

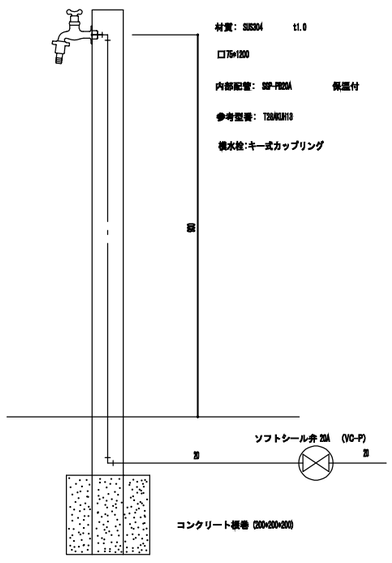

紙巻器配置図（手摺無）

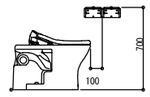

鋳鉄管、鋼管接続要領図

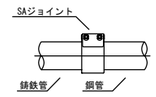

接続の際はSAジョイントにて接続のこと

給水立管配管接続要領図

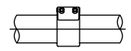

接続の際はメカニカル形管継手にて接続のこと
※図はストラブ形メカニカル継手を示す
※国土交通省仕様、もしくは日本水道協会
認定品とする。

掃除口防火区画床配管要領図

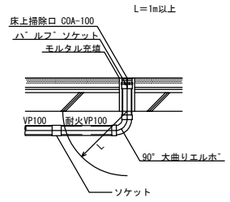

PS部防火区画配管要領図

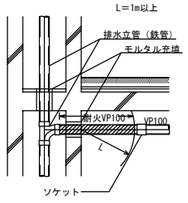

モルタル埋め戻し要領図

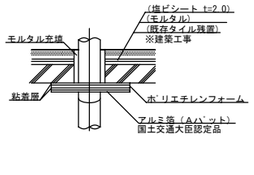

Name	松原認定こども園給食棟新築その他機械設備工事
Class	機械設備工事 標準図-2
Date	
Scale	—
Checked by	b. s. l. s.
Sheet No.	M-56 / 56

TAKATSUKI CITYHALL A.SECTION OF ARCHITECTURE