Ⅴ 施　　設

1　施設能力
　(1)施設別取水能力
　(2)施設別浄水処理能力
　(3)施設別送水能力
　(4)施設別配水ポンプ能力
　(5)施設別配水池容量及び滞留時間

2　管延長
　(1)導水管延長
　(2)送水管延長
　(3)配水管延長
　(4)管種別管延長

3　給水経路図

4　水位高低図

1 施設能力

(1)施設別取水能力

項目	水源	認可取水量	実績取水量 令和4年12月31日	さく井・改良 年月日	口径	深度
		㎥/日	㎥/日			
大冠浄水場	1号井	1,380		H 3.10.21	φ300	172m
	2号井	720		S53. 3.20	φ250	75m
	3号井	2,460		S63. 3.11	φ250	77m
	4号井	1,740		S62. 7.16	φ250	134m
	5号井	2,400		S63. 7.25	φ350	73m
	6号井	1,380		H 3.12.25	φ250	91m
	7号井	2,460		H15. 3.14	φ300	120m
	8号井	2,140		H 4. 3.16	φ200	71m
	11号井	3,760		S60. 7. 2	φ350	75m
	12号井	960		H 5. 7.19	φ300	180m
	13号井	2,680		H元.11.15	φ350	145m
	15号井	3,240		H 5. 2.20	φ400	76m
	16号井	3,000		H 6.10.20	φ400	101m
	18号井	3,060		H18.12.22	φ400	130m
	19号井	3,060		H31. 1.31	φ350	120m
	20号井	3,060		H31. 1.31	φ350	120m
	計	37,500	33,838	—	—	—
樫田浄水場	表流水	904	250	—	—	—
川久保浄水場	表流水	95	31	—	—	—
自己水計		38,499	34,119			
企業団水		73,900	72,282			
総計		112,399	106,401			
取水能力	112,399 ㎥/日(自己水＋企業団水)					

※実績取水量は、一日最大給水量を記録した日の取水量

※企業団水は、冠分岐、五領分岐、郡家分岐、奈佐原分岐の合計取水量

(2)施設別浄水処理能力

（単位：㎥/日）

項　　目	ろ過施設		既認可	ろ過能力	最大実績量
大冠浄水場	急速ろ過	1号ろ過機	6,300	6,300	
		2号ろ過機	6,300	6,300	
		3号ろ過機	6,300	6,300	
		4号ろ過機	8,000	8,000	
		5号ろ過機	8,000	8,000	
		6号ろ過機	8,000	8,000	
	計		42,900	42,900	34,829
樫田浄水場	緩速ろ過	1号ろ過池	452	452	
		2号ろ過池	452	452	
		3号ろ過池	(452)	(452)	
	計		904 (1,356)	904 (1,356)	440
川久保浄水場	緩速ろ過	1号ろ過池	44.5	44.5	
		2号ろ過池	44.5	44.5	
		3号ろ過池	(44.5)	(44.5)	
	計		89.0 (133.5)	89.0 (133.5)	46
合　　計			43,893 (44,390)	43,893 (44,390)	35,315

※（　　）内は、予備及び予備を含んだもの

※最大実績量は各施設の1日最大量

(3)施設別送水能力

（単位：㎥/日）

項　　目	送水ポンプ	既認可	ポンプ能力	実績送水量
清　水　受　水　場	1号送水ポンプ(日吉台)	(7,200)	(7,200)	12,890
	2号送水ポンプ(日吉台)	7,200	7,200	
	3号送水ポンプ(日吉台)	7,200	7,200	
	4号送水ポンプ(日吉台)	7,200	7,200	
	1号送水ポンプ(城山)	4,608	4,608	5,230
	2号送水ポンプ(城山)	4,608	4,608	
	3号送水ポンプ(城山)	(4,608)	(4,608)	
	計	30,816 (42,624)	30,816 (42,624)	18,120
奈　佐　原　受　水　場	1号送水ポンプ(阿武山)	7,200	7,200	5,390
	2号送水ポンプ(阿武山)	(7,200)	(7,200)	
	1号送水ポンプ(阿武野)	8,640	8,640	8,220
	2号送水ポンプ(阿武野)	(8,640)	(8,640)	
	計	15,840 (31,680)	15,840 (31,680)	13,610
摂津峡中継ポンプ場	1号送水ポンプ	720	720	274
	2号送水ポンプ	(720)	(720)	
	計	720 (1,440)	720 (1,440)	274
萩谷中継ポンプ場	1号送水ポンプ	576	576	205
	2号送水ポンプ	(576)	(576)	
	計	576 (1,152)	576 (1,152)	205
萩谷低区配水池	1号送水ポンプ	144	144	流量計なし
	2号送水ポンプ	(144)	(144)	
	計	144 (288)	144 (288)	
大和第1配水池	1号送水ポンプ	576	576	181
	2号送水ポンプ	(576)	(576)	
	計	576 (1,152)	576 (1,152)	181
樫　田　浄　水　場	1号送水ポンプ	720	720	444
	2号送水ポンプ	(720)	(720)	
	計	720 (1,440)	720 (1,440)	444
総　　計		49,392 (79,776)	49,392 (79,776)	32,834
送　水　能　力	49,392			

※(　　)内は、予備及び予備を含んだもの

※実績送水量は、各施設の１日最大量

(4)施設別配水ポンプ能力

（単位：㎥/日）

項目	配水ポンプ	既認可	ポンプ能力	実績給水量
大冠浄水場	1号配水ポンプ	33,600	33,600	
	2号配水ポンプ	33,600	33,600	
	3号配水ポンプ	33,600	33,600	
	4号配水ポンプ	36,000	36,000	
	5号配水ポンプ	(36,000)	(36,000)	
	計	136,800	136,800	
		(172,800)	(172,800)	
	一日最大	68,400	68,400	43,762
		(86,400)	(86,400)	

※(　　)内は、予備及び予備を含んだもの

※実績給水量は、各施設の１日最大量

(5)施設別配水池容量及び滞留時間

系統	施設(池)名称	既認可容量	既設容量	実績給水量	滞留時間
		㎥	㎥	㎥/日	h
大冠浄水場系	大冠配水池	20,625	20,625	41,490	11.93
五領受水場系	直送	―	―	4,825	―
清水受水場系	清水受水池	5,000	5,000	17,352	6.92
	日吉台配水池	7,200	7,200	(12,820)	13.48
	城山第１配水池	4,000	4,000	(4,532)	21.18
奈佐原受水場系	奈佐原受水池	10,000	10,000	10,256	23.40
	自然流下	―	―	33,560	―
	阿武野配水池	10,000	10,000	(5,747)	41.76
	阿武山配水池	4,500	4,500	(4,509)	23.95
	大和第１配水池	231	231	(776)	7.14
	大和第２配水池	72	72	(185)	9.34
	摂津峡配水池	200	200	(172)	27.91
	萩谷低区配水池	90	90	(101)	21.39
	萩谷高区配水池	50	50	(61)	19.67
樫田浄水場系	樫田配水池	578	578	252	55.05
川久保浄水場系	川久保配水池	87.5	87.5	21	100.00
合計		62,634	62,634	107,756	13.95

※実績給水量の(　　)内は、上流側施設(池)の給水量に含まれるもの

※実績給水量は、１日最大給水量を記録した日の給水量

2 管延長

(1)導水管延長

（単位：m）

区分 管種	口径(mm)	令和3年度末 延長	令和4年度 増減	令和4年度末 延長
鋳鉄管	600	68.50	0.00	68.50
	400	982.07	0.00	982.07
	300	444.28	0.00	444.28
	250	446.01	0.00	446.01
	200	690.84	0.00	690.84
	150	311.30	0.00	311.30
	100	181.66	0.00	181.66
	75	44.30	0.00	44.30
	計	3,168.96	0.00	3,168.96
鋼管	400	8.57	0.00	8.57
	300	3.45	0.00	3.45
	計	12.02	0.00	12.02
ビニル管	100	39.90	0.00	39.90
	75	297.50	0.00	297.50
	計	337.40	0.00	337.40

導水管延長	3,518.38	0.00	3,518.38

(2)送水管延長

（単位：m）

区分 管種	口径(mm)	令和3年度末 延長	令和4年度 増減	令和4年度末 延長
鋳鉄管	1000	75.29	0.00	75.29
	800	73.52	0.00	73.52
	700	17.70	0.00	17.70
	600	2,154.76	0.00	2,154.76
	500	2,353.78	0.00	2,353.78
	400	5,065.80	0.00	5,065.80
	350	0.22	0.00	0.22
	300	1,573.68	0.00	1,573.68
	250	46.46	0.00	46.46
	200	113.96	0.00	113.96
	150	1,389.51	0.00	1,389.51
	100	767.44	0.00	767.44
	75	678.83	0.00	678.83
	計	14,310.95	0.00	14,310.95
鋼管	600	42.58	0.00	42.58
	450	100.48	0.00	100.48
	400	5,353.34	0.00	5,353.34
	300	8.70	0.00	8.70
	250	1.64	0.00	1.64
	200	51.74	0.00	51.74
	150	2.01	0.00	2.01
	100	43.41	0.00	43.41
	80	4.28	0.00	4.28
	75未満	4.64	0.00	4.64
	計	5,612.82	0.00	5,612.82
ビニル管	75	32.39	0.00	32.39
	75未満	14.55	0.00	14.55
	計	46.94	0.00	46.94

送水管延長	19,970.71	0.00	19,970.71

導･送水管延長	23,489.09	0.00	23,489.09

(3)配水管延長

（単位：m）

区分 管種	口径(mm)	令和3年度末 延長	令和4年度 増減	令和4年度末 延長
鋳鉄管	1200	145.77	0.00	145.77
	1100	1,412.52	0.00	1,412.52
	1000	1,003.01	0.00	1,003.01
	900	23.85	0.00	23.85
	800	1,955.37	△0.01	1,955.36
	700	1,203.96	0.00	1,203.96
	600	5,091.57	△2.52	5,089.05
	500	10,416.10	△2.58	10,413.52
	400	25,864.08	△0.81	25,863.27
	350	1,316.83	3.29	1,320.12
	300	69,829.27	△1,126.49	68,702.78
	250	3,367.48	△414.68	2,952.80
	200	64,514.34	1,093.26	65,607.60
	150	127,812.04	△136.39	127,675.65
	100	273,982.26	1,463.14	275,445.40
	75	129,913.28	△1,338.22	128,575.06
	75未満	3,646.00	1,833.18	5,479.18
	計	721,497.73	1,371.17	722,868.90
鋼管	1000	820.23	0.00	820.23
	800	203.07	0.00	203.07
	700	79.74	0.00	79.74
	600	123.96	0.00	123.96
	500	439.19	△11.00	428.19
	400	1,104.20	0.00	1,104.20
	350	23.21	0.00	23.21
	300	464.86	0.00	464.86
	250	21.42	0.00	21.42
	200	317.29	0.00	317.29
	150	1,165.14	△8.41	1,156.73
	100	675.17	△37.88	637.29
	75	485.09	△10.47	474.62
	75未満	2,118.66	△20.89	2,097.77
	計	8,041.23	△88.65	7,952.58
ビニル管	150	112.15	0.00	112.15
	100	4,288.34	△170.74	4,117.60
	75	2,427.89	△344.92	2,082.97
	75未満	310,817.55	△301.93	310,515.62
	計	317,645.93	△817.59	316,828.34
ﾎﾟﾘｴﾁﾚﾝ管	150	758.13	0.00	758.13
	100	1,442.23	△3.10	1,439.13
	75	353.90	540.25	894.15
	75未満	1,286.59	5.08	1,291.67
	計	3,840.85	542.23	4,383.08

配水管延長	1,051,025.74	1,007.16	1,052,032.90

導・送・配水管延長	1,074,514.83	1,007.16	1,075,521.99

(4)管種別管延長

（単位：m）

区分 管種	用途	令和3年度末 延長	令和4年度 増減	令和4年度末 延長
鋳鉄管	導水管	3,168.96	0.00	3,168.96
	送水管	14,310.95	0.00	14,310.95
	配水管	721,497.73	1,371.17	722,868.90
	計	738,977.64	1,371.17	740,348.81
鋼管	導水管	12.02	0.00	12.02
	送水管	5,612.82	0.00	5,612.82
	配水管	8,041.23	△88.65	7,952.58
	計	13,666.07	△88.65	13,577.42
ビニル管	導水管	337.40	0.00	337.40
	送水管	46.94	0.00	46.94
	配水管	317,645.93	△817.59	316,828.34
	計	318,030.27	△817.59	317,212.68
ﾎﾟﾘｴﾁﾚﾝ管	配水管	3,840.85	542.23	4,383.08
	計	3,840.85	542.23	4,383.08
計	導水管	3,518.38	0.00	3,518.38
	送水管	19,970.71	0.00	19,970.71
	配水管	1,051,025.74	1,007.16	1,052,032.90
	計	1,074,514.83	1,007.16	1,075,521.99

3　給水経路図

（令和５年３月３１日現在）

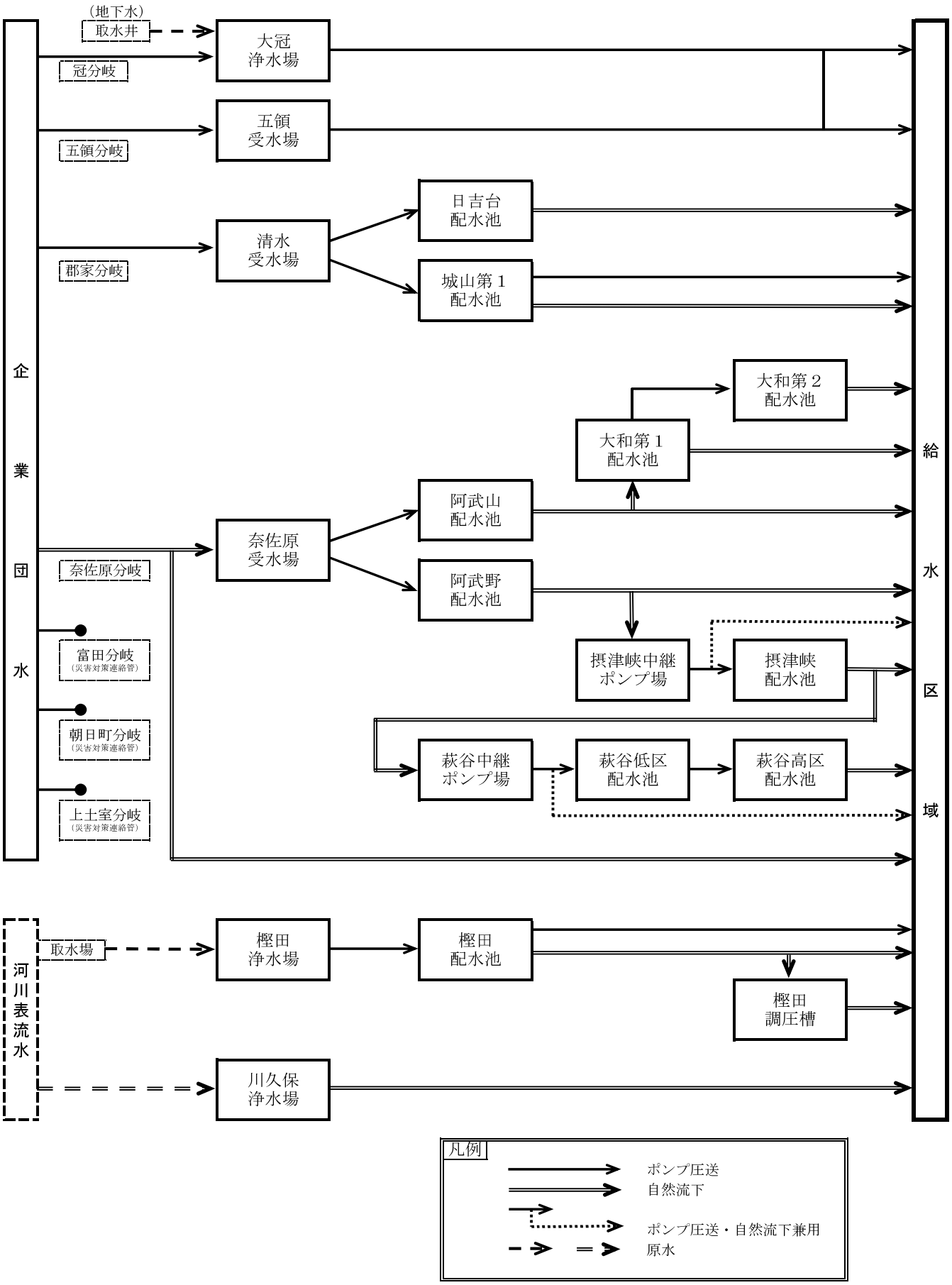

4 水位高低図
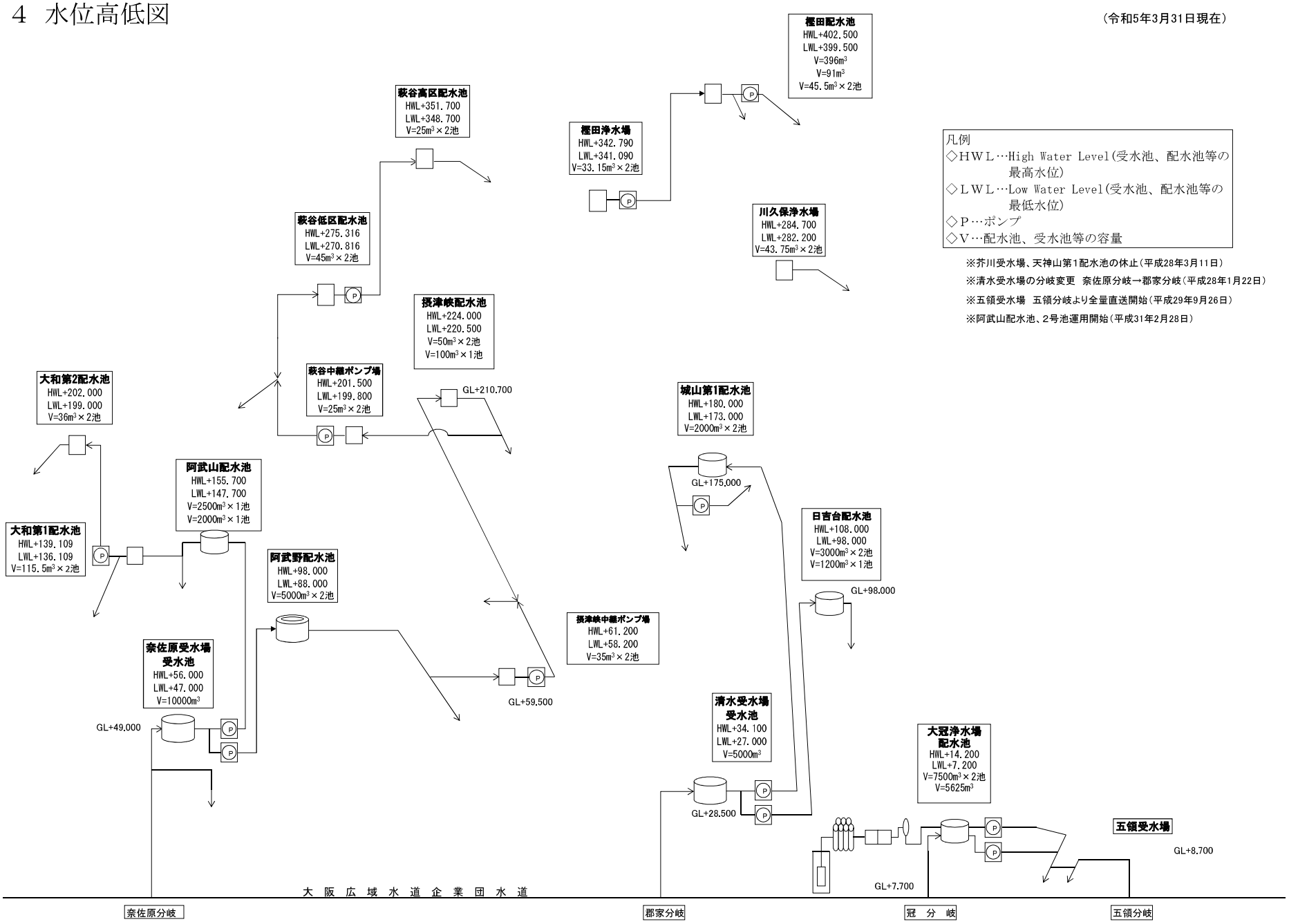
（令和5年3月31日現在）